PŘÍČNÉ ŘEZY - osa 8-12

1:75

OSA 8
1:75

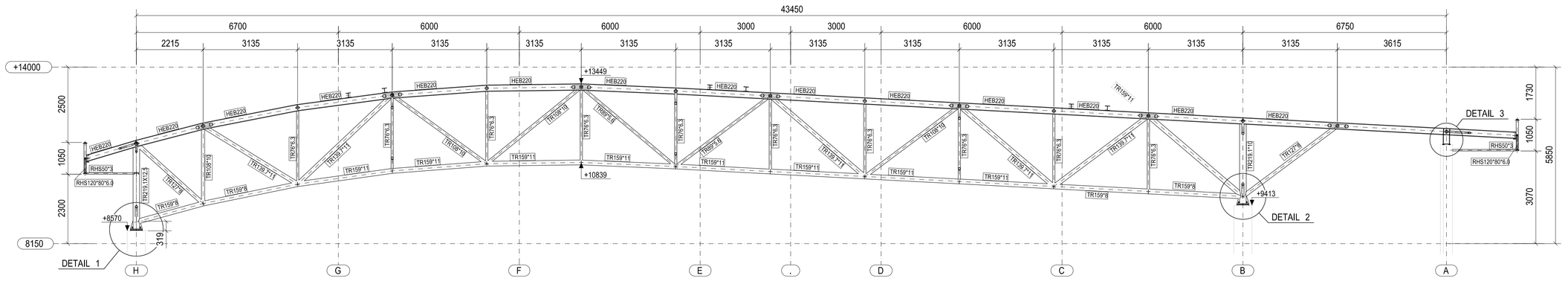

OSA 9
1:75

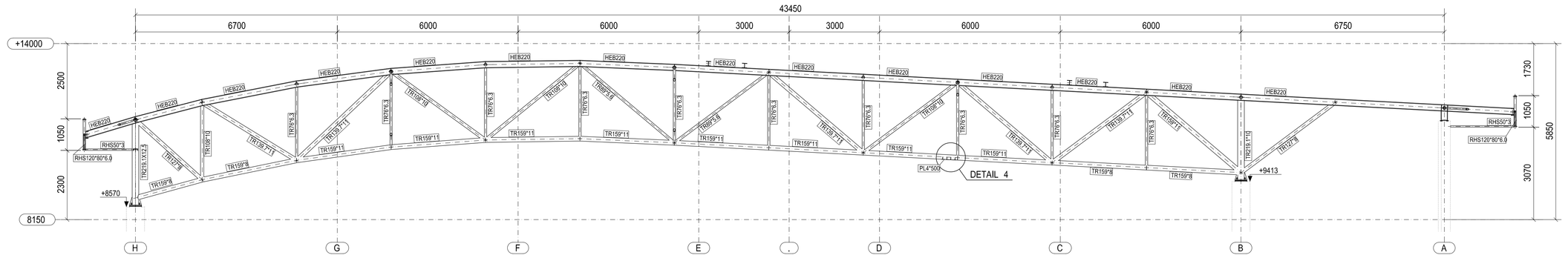

OSA 10
1:75

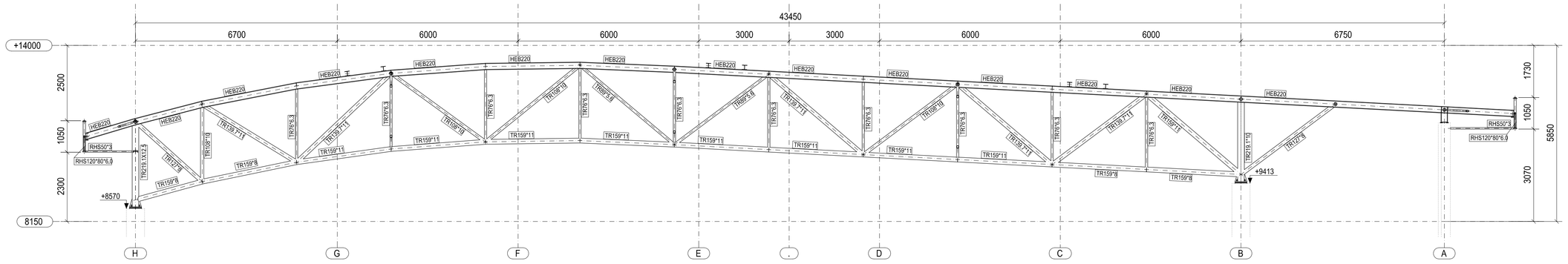

OSA 11
1:75

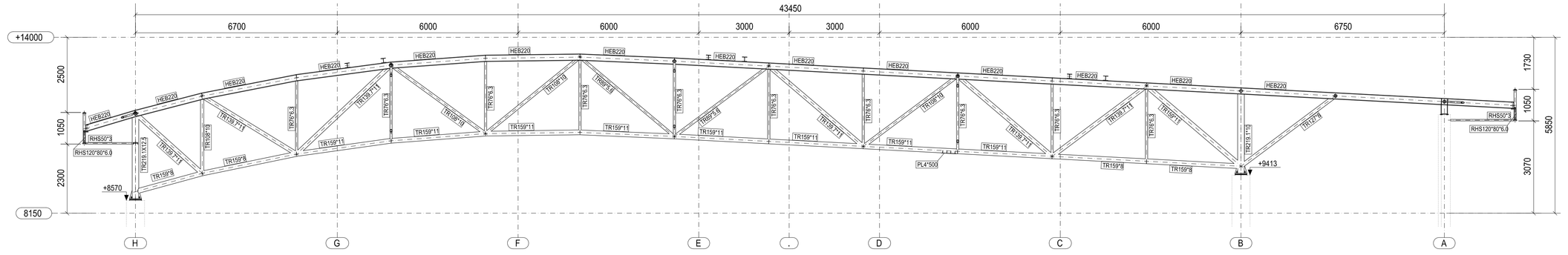

OSA 12
1:75

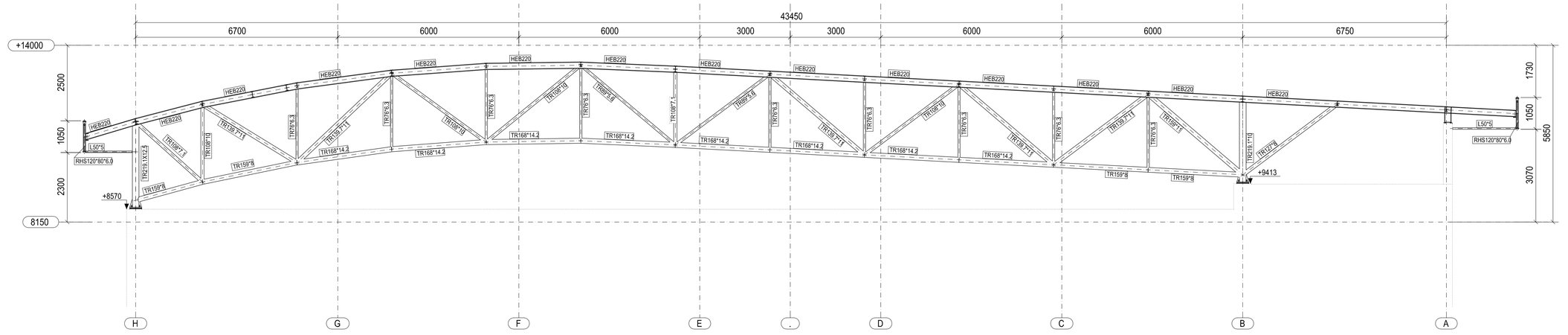

Detal 1
1:10

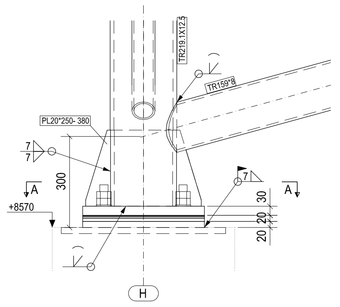

Detal 2
1:10

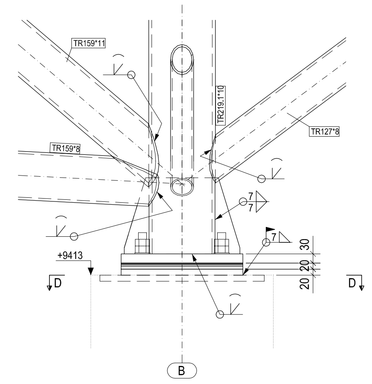

Řez A - A
1:10

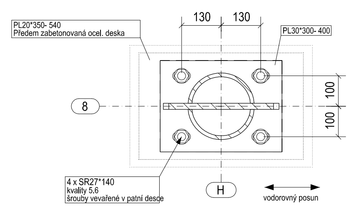

Řez D - D
1:10

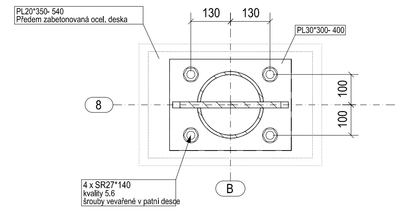

Detal 4
1:10

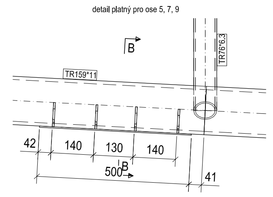

Detal 3
1:10

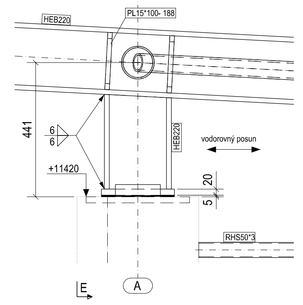

Řez E - E
1:10

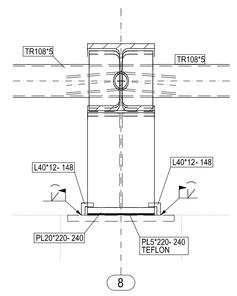

Řez B - B
1:10

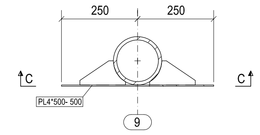

Řez C - C
1:10

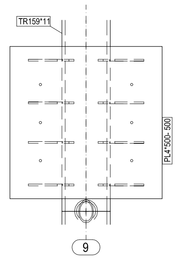

POZNÁMKY / NOTES:

VÝROBNÍ SKUPINA, MATERIÁL

1. TŘÍDA PROVEDENÍ EXC3 DLE ČSN EN 1090-2.
2. MATERIÁL DLE ČSN EN 10025: S235JR, S355J2, S235JR+Z25, S355J2+Z25
3. DUTÉ PROFILY – VYROBENÉ ZA TEPLA DLE EN 10210
4. SPOJOVACÍ MATERIÁL – ŠROUBY 8.8 A 10.9 (POKUD NENÍ UVEDENO JINAK)
5. POVRCHOVÁ OPRAVA SPOJOVACÍCH PROSTŘEDKŮ – ZINKOVÁNÍ
6. TRYSKÁNÍ POVRCHU NA Sa 2.5 DLE ČSN ISO 8501-1

POZNÁMKY

1. STUPEŇ JAKOSTI SVARŮ PODLE ČSN EN ISO 5817 - KOUTOVÉ A TUPÉ SVARY - STUPEŇ "B"
2. U KOUTOVÝCH SVARŮ JE ZNAČKA JMENOVITÁ TLOUŠŤKA "a"
3. SVARY ZNAČENY DLE ČSN EN 22553
4. TOLERANCE DLE ČSN EN 1090-2, TŘÍDA FUNKČNÍCH TOLERANCÍ 1
5. PŘÍČNÉ ZATÍŽENÍ PLEDOV KVALITY Z25 DLE ČSN EN 1994
6. PROTIKOROZNÍ OCHRANA OK - C4
7. BAREVNÝ ODSTÍN - VIZ STAVEBNÍ ČÁST
8. Nižšími podélníky se míní v půdoryse 4 ks do hlavního šroubového spoje obsahujícího max. 4 šrouby. Bude-li ve spoji větší počet šroubů než 4, vloží se další 2 podélníky na každou započatou čtveřici šroubů. Nižšími podélníky se míní vlákny mezi dílec a běžnou podélníku, která je pod maticí a pod hlavou (tj. 2 podélníky na jednom šroubu ve spoji).

9. Pro všechny ocelové konstrukce bude zpracována dílenská dokumentace, která bude schválena autorským dozorem stavby.
10. Po montáži ocelové konstrukce musí být provedena výchozí prohlídka ve smyslu ČSN 73 2603.

STAVBA / BUILDING

KARLOVY VARY
HALA PRO MÍČOVÉ SPORTY
katastrální území TUHNICE

INVESTOR / DEVELOPER

Statutární město Karlovy Vary
Odbor rozvoje investic, ved. odb.: Ing. Daniel Riedl
Moskevská 21, 361 20 Karlovy Vary

Karlovy VARY

KONCEPCE ARCHITEKT / CONCEPT
Helika a.s.
Benarovských 65, Praha 9 Letňany, 199 21
hedlat Ing. Tomáš Weiser

HELIKA
OBERNEVER CORPORATE GROUP

GENERÁLNÍ PprojektANT / EXECUTIVE ARCHITECT
HELIKA a.s.
Benarovských 65,
P.O. BOX 4, 199 21 Praha 9-Letňany,
Zapsaná v OR u MS v Praze, oddíl B, vložka 200
IČO: 60193234, DIČ: CZ60193234
Číslo zakázky / Project ref.: 01186 - 04
ZPRACOVATEL / SUBCONTRACTOR

HLAVNÍ ZHOTOVITEL PROJEKTU / CHIEF ENGINEER
Ing. Zdeněk Pelikna
ARCHITEKT PROJEKTU / LOCAL ARCHITECT
Ing. Arch. Antonín Buchta
HLAVNÍ STATIK PROJEKTU / STRUCTURAL ENGINEER
Ing. Tomáš Brýčka
ODPOVĚDNÝ PROJEKTANT / RESPONSIBLE DESIGNER

EXCON a.s.
Sokolovská 187/193
190 00 Praha 9
www.excon.cz

Ing. Arch. Antonín Buchta
VYPRACOVAL / DRAWN BY
Ing. Jindřich Beran
KONTROLOVAL / CHECKED BY
Číslo zakázky / Project ref.: Ing. Tomáš Brýčka

REVIZEM / REVISION	POPIS / DESCRIPTION	DATUM / DATE
R01		
R02		
R03		
R04		
R05		
R06		
R07		
R08		
R09		

SCHÉMA / SCHEME

STUPEŇ / DESIGN STAGE: DOKUMENTACE PRO PROVEDENÍ STAVBY — ZKRÁCENĚ / CODE: DPS

ČÁST / SECTION: F1 DOKUMENTACE STAVBY - stavební objekty — DST

HLAVNÍ FS / BUILDING SUBUNIT: 001 HALA PRO MÍČOVÉ SPORTY — HMS

FUNKČNÍ ČÁST / PART OF BUILDING: 20 KONSTRUKČNÍ ČÁST — KOA

PROFESNÍ DÍL / PROF. PART: 22 Ocelové konstrukce — KOA

KOD PROF. PROFF. CODE

SÉLENÍ OKRUHU / CLENĚNÍ / STRUCTURE

NÁZEV VÝKRESU / DRAWING DESCRIPTION: PŘÍČNÉ ŘEZY - osa 8-12

DATUM / DATE	REVIZE / REVISION	MĚŘÍTKO / SCALE	POČET / NUMBER: A4	PANÉ / COPY
02/2014	00	1:75, 1:20	10	

ČÍSLO DOKUMENTU: F1 001 _ 20 22 _ 0008 00

ČÁST / SECTION | DO PŘ. / OBJECT | PODOBJ. / PART OF BL. | PROF. DÍL / PART | SEKÓR / DISCIPLINE | ČLENĚNÍ / STRUCT. | Č. VÝKRESU / DRAWING NO. | ZMĚNA / REVISION

NÁZEV SOUBORU / FILE NAME: 001_KOA_20_22_0008_Řezy - osa 8-12