VOLNOČASOVÝ AREÁL ROLAVA KARLOVY VARY

OBJEKT RYCHLÉHO OBČERSTVENÍ "CAFÉ ROLAVA"

DOKUMENTACE PRO PROVÁDĚNÍ STAVBY

INVESTOR :	PROJEKTANT :
STATUTÁRNÍ MĚSTO KARLOVY VARY MOSKEVSKÁ 21 KARLOVY VARY	ARCHITEKTONICKÉ SDRUŽENÍ STUDIO HANGÁR ING. ARCH. ANTONÍN JUŠTÍK & ING. VLADIMÍR TŮMA KOPTOVA 1154/8, KARLOVY VARY, TEL. 353 220 802 E-MAIL : STUDIO@HANGAR.CZ, WEB : WWW.HANGAR.CZ

ČÁST DOKUMENTACE :

D1 - ARCHITEKTONICKO - STAVEBNÍ ŘEŠENÍ

PROJEKTANT ČÁSTI DOKUMENTACE :	AUTORIZACE :	ČÍSLO PARÉ :
ARCHITEKTONICKÉ SDRUŽENÍ STUDIO HANGÁR KOPTOVA 1154/8 KARLOVY VARY		
ZODPOVĚDNÝ PROJEKTANT : ING. ARCH. ANTONÍN JUŠTÍK ING. VLADIMÍR TŮMA		
VYPRACOVAL : ING. VLADIMÍR TŮMA		

PŘÍLOHA :	MĚŘÍTKO :
VÝPIS DVEŘÍ A ZÁRUBNÍ	1 : 2 0

DATUM ZPRACOVÁNÍ :	ARCHIVNÍ ČÍSLO :	ČÍSLO PŘÍLOHY :
BŘEZEN 2017	H2016.02-2-DPS	D1- 13

POPIS :

DVEŘE D1, D2, D3 :

DŘEVĚNÉ VNITŘNÍ DVEŘE S POLODRÁŽKOU, JEDNOKŘÍDLÉ OTOČNÉ,
BEZ ZVÝŠENÝCH AKUSTICKÝCH POŽADAVKŮ.
PROVEDENÍ HLADKÉ PLNÉ, POVRCHOVÁ ÚPRAVA KRYCÍ NÁTĚR – BAREVNÝ LAK,
ANTRACITOVÝ ODSTÍN RAL 7016 MAT.
ZÁVĚSY : MATNÝ CHROM
VEŠKERÉ DVEŘE BUDOU PODŘÍZNUTY TAK, ABY BYLA ZACHOVÁNA MEZERA 1CM NAD PODLAHOU.

REFERENČNÍ VÝROBEK : SAPELI ELEGANT KOMFORT VARIANTA 10, RAL 7016 MAT

DVEŘE D4 :
DVEŘE VE SHODNÉM PROVEDENÍ JAKO D1 AŽ D3, NAVÍC JSOU VYBAVENY PROSKLENÝM PRŮZOREM S JEMNÝM NEREZOVÝM RÁMEČKEM ⌀300MM. UMÍSTĚNÍ PRŮZORU VIZ SCHÉMA DVEŘÍ. PRŮZOR BUDE ZASKLEN JEDNODUCHÝM ČIRÝM SKLEM + ZE STRANY TOALET S POLEPEM FÓLIÍ IMITUJÍCÍ PÍSKOVÁNÍ.

REFERENČNÍ VÝROBEK PRŮZORU : GESCO-BULLAUGEN AUS EDELSTAHL-L, AUSFÜHRUNG C ⌀300MM – PROVEDENÍ JEMNĚ BROUŠENÁ NEREZ

KOVÁNÍ DVEŘÍ :
KOVÁNÍ OBJEKTOVÉ PRO PROSTŘEDÍ S VYSOKOU FREKVENCÍ EN 1906 TŘÍDA 3, ROZETOVÉ, MATNÁ NEREZ, JEDNODUCHÝ ELEGANTNÍ DESIGN : KRUHOVÝ PRŮŘEZ, OSTŘE ZALOMENÝ.

REFERENČNÍ VÝROBEK : TWIN PLZEŇ, ROZETOVÝ MODEL TWIN VISION H 1802 M3 (E)

PROVEDENÍ DLE VÝPISU:
- KOVÁNÍ S PRUŽINOU KLIKA-KLIKA PRO CYLINDRICKOU VLOŽKU – PZ
  VČETNĚ ZADLABACÍHO ZÁMKU,S BEZPEČNOSTNÍ VLOŽKOU FAB V ODSTÍNU NIKL (SOUČÁST GENERÁLNÍHO SYSTÉMU)
- KOVÁNÍ S PRUŽINOU A WC OLIVOU – WC
  VČETNĚ ZADLABACÍHO ZÁMKU PRO WC

ZÁRUBEŇ PRO DVEŘE D1 AŽ D4 :
SOUČÁSTÍ DODÁVKY VÝROBKŮ D1 AŽ D4 JE I OCELOVÁ ZÁRUBEŇ PRO SDK PŘÍČKY, S HRANATÝM PROFILOVÁNÍM, VYROBENÁ Z ŽÁROVĚ POZINKOVANÉHO PLECHU TL. 1,5MM, POHLEDOVÁ ŠÍŘKA PROFILU OBOUSTRANNĚ 45MM, BEZ PODLAHOVÉHO ZAPUŠTĚNÍ, S POLODRÁŽKOU PRO TPE TĚSNĚNÍ A TŘEMI ZÁVĚSOVÝMI KAPSAMI, V ZÁKLADNÍ ANTOKOROZNÍ BARVĚ,
ZÁVĚSY PROVEDENÍ MATNÝ CHROM.
ŠÍŘKA ÚSTÍ BUDE STANOVENA AŽ PODLE PROVEDENÝCH POVRCHOVÝCH ÚPRAV – OBKLADŮ,
ZÁRUBNĚ BUDOU PROVEDENY PŘES OBKLADY.
(SAMOTNÉ SDK PŘÍČKY MAJÍ TL. 75 A 100MM)

REFERENČNÍ VÝROBEK : HSE STAVEBNÍ ELEMENTY – ZÁRUBEŇ PRO LEHKÉ ZDIVO LZ, LZB

POVRCHOVÁ ÚPRAVA – ZÁRUBEŇ BUDE OPATŘENA KRYCÍM LAKEM VE SHODNÉM ODSTÍNU JAKO DVEŘNÍ KŘÍDLO : ANTRACITOVÝ ODSTÍN RAL 7016 MAT.
ZÁRUBNĚ BUDOU DODÁNY VČETNĚ PRYŽOVÉHO TĚSNĚNÍ – ČERNÝ ODSTÍN

VÝPIS DVEŘÍ A ZÁRUBNÍ

POPIS :

ZÁRUBEŇ D5 :

OCELOVÁ "PRŮCHOZÍ" ZÁRUBEŇ PRO SDK PŘÍČKY, S HRANATÝM PROFILOVÁNÍM, VYROBENÁ Z ŽÁROVĚ POZINKOVANÉHO PLECHU TL. 1,5MM, POHLEDOVÁ ŠÍŘKA PROFILU OBOUSTRANNĚ 45MM, BEZ POLODRÁŽKY, BEZ PODLAHOVÉHO ZAPUŠTĚNÍ. ZÁRUBEŇ POUZE LEMUJE A OCHRAŇUJE STAVEBNÍ OTVOR VE STĚNĚ.
V ZÁKLADNÍ ANTIKOROZNÍ BARVĚ.

REFERENČNÍ VÝROBEK : HSE STAVEBNÍ ELEMENTY – PRŮCHOZÍ ZÁRUBEŇ TYP "P" V UPRAVENÉ SPECIFIKACI DLE VÝŠE UVEDENÉHO.

POVRCHOVÁ ÚPRAVA – ZÁRUBEŇ BUDE OPATŘENA KRYCÍM LAKEM, ANTRACITOVÝ ODSTÍN RAL 7016 MAT.

VÝPIS :

OZN.	ROZMĚRY	SPECIFIKACE KOVÁNÍ		KRUHOVÝ PRŮZOR	VLOŽKA FAB	GENERÁLNÍ KLÍČ	PODŘÍZNUTÍ 1 CM	POČET (KS)		
		KLIKA/KLIKA	KLIKA/KLIKA S WC KLIČKOU					LEVÉ	PRAVÉ	CELKEM
D1	80 / 197	/	-	-	/	/	/	1	1	2
D2	70 / 197	/	-	-	/	/	/	1	1	2
D3	60 / 197	-	/	-	-	-	/	3	1	4
D4	60 / 197	-	/	/	-	-	/	1	1	2
D5	80 / 197	-	-	-	-	-	-	-	-	3

VÝPIS DVEŘÍ A ZÁRUBNÍ

SCHÉMA DVEŘÍ D1 D2 D3

POHLED

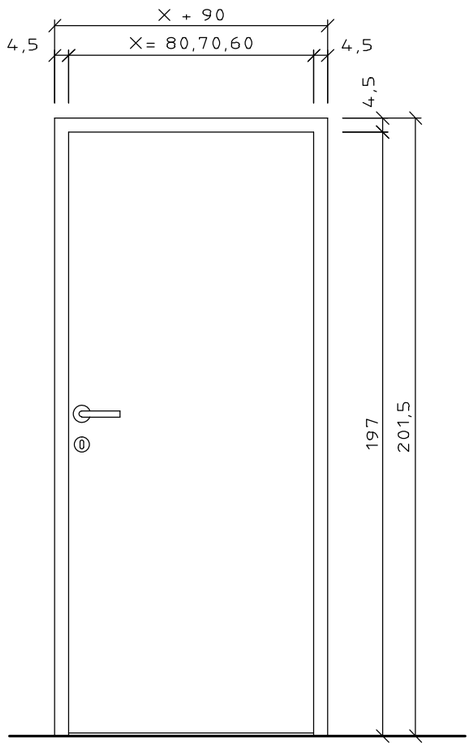

PŮDORYS

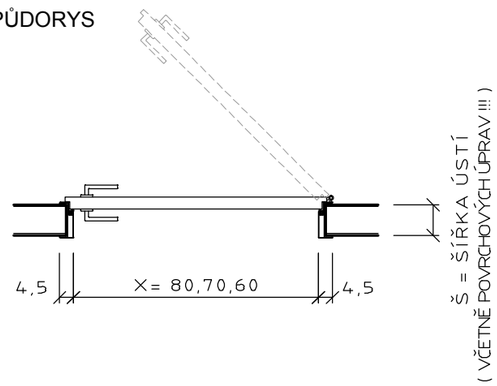

SCHÉMA DVEŘÍ D4

POHLED

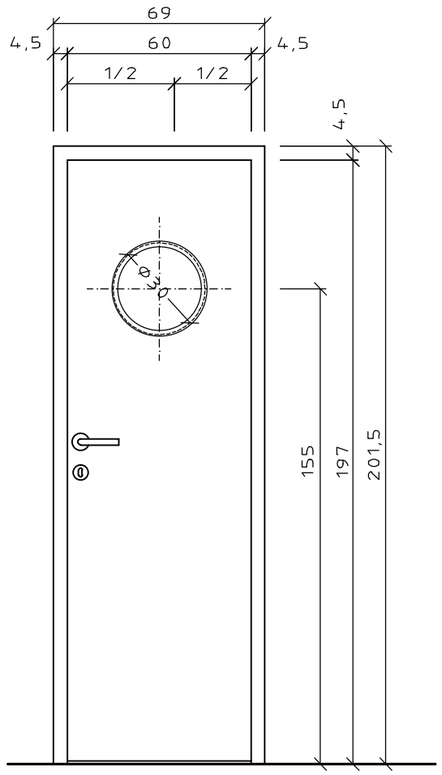

POZNÁMKA :
V RÁMCI JEDNOHO SCHÉMATU DOCHÁZÍ POUZE K ROZDÍLŮM V ROZMĚRECH A TYPU OSAZENÉHO KOVÁNÍ.
SCHÉMA JE KRESLENO VŽDY PRO PRAVÉ DVEŘE, PRO LEVÉ PLATÍ ZRCADLOVĚ.
ŠÍŘKY ÚSTÍ NUTNO OMĚŘIT DLE SKUTEČNĚ PROVEDENÝCH POVRCHOVÝCH ÚPRAV (OBKLADŮ) A DLE TOHO OBJEDNAT ZÁRUBNĚ. ŠÍŘKA ÚSTÍ JE 75 A 100 MM, OVŠEM NABYDE V MÍSTECH KERAMICKÝCH OBKLADŮ !!!

SCHÉMA ZÁRUBNĚ D5

POHLED

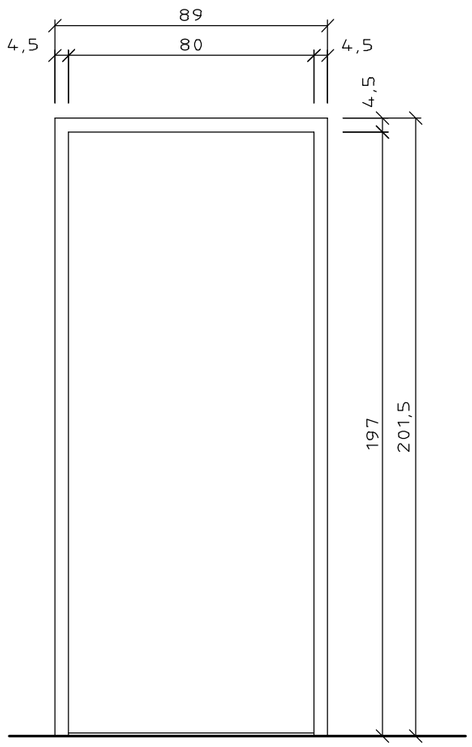
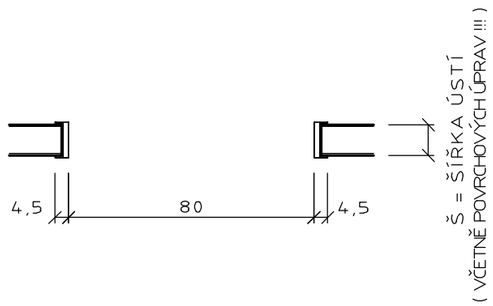
PŮDORYS