KERAMICKÉ ZÁVĚSNÉ WC AQUALINE MODIS, 36/52CM
SEDÁTKO AQUALINE DONA, BÍLÉ, SKRYTÁ NÁDRŽKA
S NOSNOU KCÍ PRO INSTALACI DO SDK PŘÍČKY, TL. VČ. ODPADU DO 15CM, GROHE RAPID
VČ. VEŠKERÝCH DOPLŇKŮ PRO MONTÁŽ A SOUPRAVY PRO TLUMENÍ HLUKU
OVLÁDACÍ TLAČÍTKO DVOJČINNÉ, NA VÝŠKU, BÍLÉ, GROHE SKATE COSMO ALPSKÁ BÍLÁ

KERAMICKÉ ZÁVĚSNÉ WC SAPHO PURA, 36/50/36CM
SEDÁTKO SAPHO NORM/PURA DUROPLAST, BÍLÉ, SKRYTÁ NÁDRŽKA
S NOSNOU KCÍ PRO INSTALACI DO SDK PŘÍČKY, TL. VČ. ODPADU DO 15CM, GROHE RAPID
VČ. VEŠKERÝCH DOPLŇKŮ PRO MONTÁŽ A SOUPRAVY PRO TLUMENÍ HLUKU
OVLÁDACÍ TLAČÍTKO DVOJČINNÉ, NA VÝŠKU, GROHE SKATE COSMO CHROM MATNÝ

SPRCHOVÉ DVEŘE ZALAMOVACÍ RAVAK SUPERNOVA SDZ3-90
ROZMĚR 870-910 X 1850 MM, ŠÍŘKA VSTUPU 610MM
OSAZENÍ, BÍLÝ RÁM, VÝPLŇ BEZPEČNOSTNÍ SKLO 3MM-GRAPE
SPRCHOVÁ PODLAHOVÁ VPUSŤ CCA 10X10 CM, MŘÍŽKA NEREZ

KERAMICKÉ UMYVADLO SAPHO AQUALINE MODIS 65/45CM
ŠKA OSAZENÍ 90 CM HORNÍ HRANA, SIFON STANDARD, CHROM
UZAVÍRATELNÁ VÝPUSŤ PRO SAPHO, KLIK-KLAK, VELKÁ
KULATÁ ZÁTKA, CHROM, KOMPLET PRO KOTVENÍ UMYVADLA
KOORDINOVAT SIFON A TOPENÍ POD UMYVADLEM !

KERAMICKÉ UMYVADLO SAPHO AQUALINE MODIS 45/35CM
ŠKA OSAZENÍ 90 CM HORNÍ HRANA, SIFON STANDARD, CHROM
UZAVÍRATELNÁ VÝPUSŤ PRO SAPHO, KLIK-KLAK, VELKÁ
ATÁ ZÁTKA, CHROM, KOMPLET PRO KOTVENÍ UMYVADLA (SDK)

ZÁVĚSNÁ KERAMICKÁ VÝLEVKA KOLO BOSTON 50/39/30
VČ. SKLOPNÉ MŘÍŽKY KOLO 28/18CM, CHROM
A VČ. VPUSTI A ZÁTKY PRO KERAM. VÝLEVKY KOLO
ODPAD DN 50 VÉST STĚNOU A OBEJÍT ZÁKLAD

KERAMICKÉ UMYVADLO SAPHO SAND 40/32/19CM
VÝŠKA OSAZENÍ 90 CM HORNÍ HRANA, SIFON DESIGNOVÝ LESKLÝ CHROM SAPHO MINITOTI
UZAVÍRATELNÁ VÝPUSŤ PRO SAPHO, KLIK-KLAK, MALÁ
KULATÁ ZÁTKA, LESKLÝ CHROM, KOMPLET PRO KOTVENÍ UMYVADLA (1xYTONG, 1xSDK)

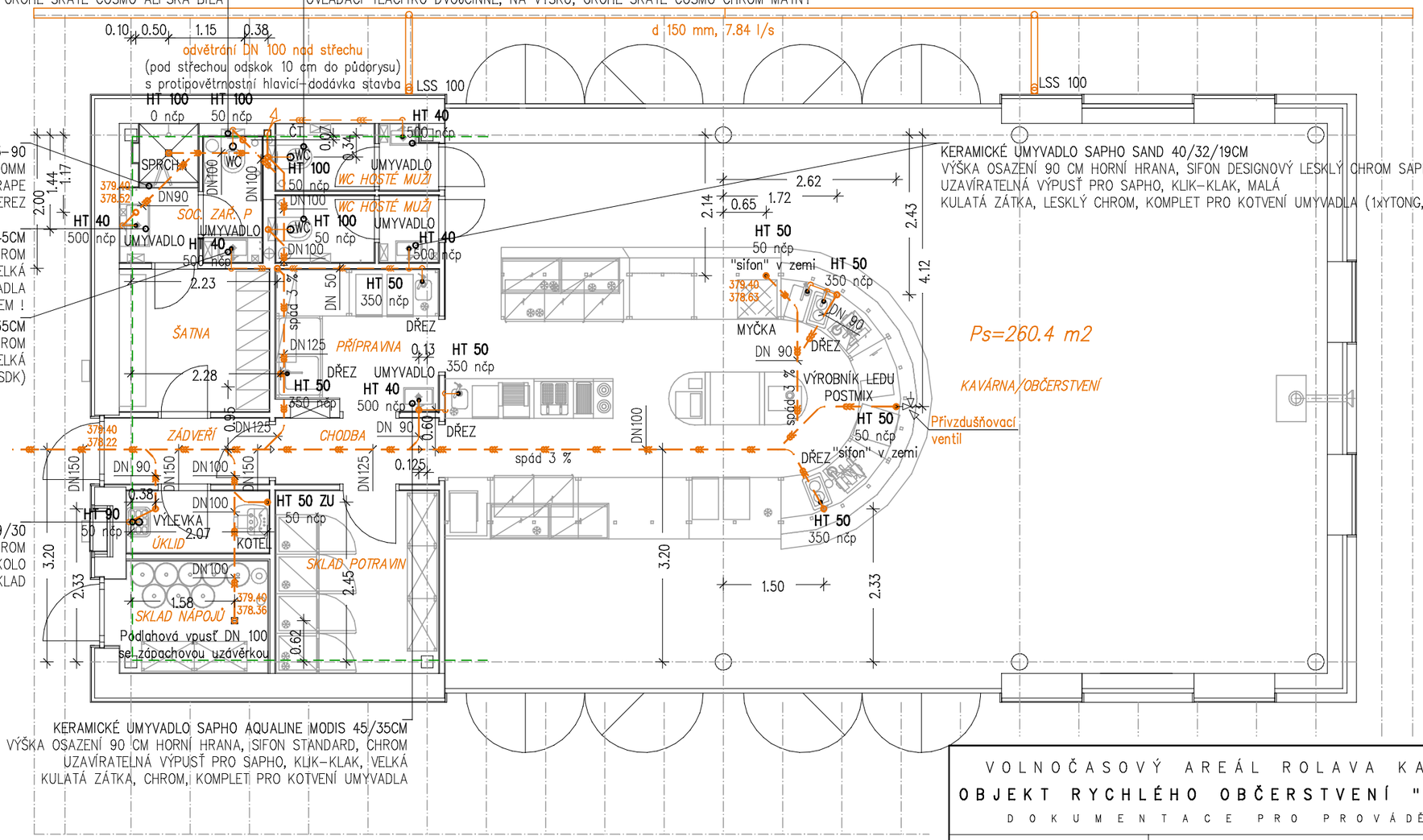

KERAMICKÉ UMYVADLO SAPHO AQUALINE MODIS 45/35CM
VÝŠKA OSAZENÍ 90 CM HORNÍ HRANA, SIFON STANDARD, CHROM
UZAVÍRATELNÁ VÝPUSŤ PRO SAPHO, KLIK-KLAK, VELKÁ
KULATÁ ZÁTKA, CHROM, KOMPLET PRO KOTVENÍ UMYVADLA

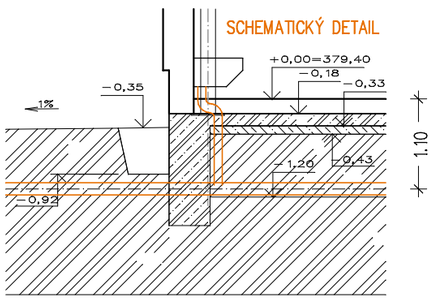

PŘIPOJOVACÍ POTRUBÍ
UMYVADLO – d 40
WC – d 110
DŘEZ – d 50
MYČKA – d 50

ODKANALIZOVÁNÍ ZAŘIZOVACÍCH PŘEDMĚTŮ BUDE NAPOJENO PŘES ZÁPACHOVÉ ÚZÁVĚRKY
POTRUBÍ BUDE PROVEDENO PLASTOVÉ, STOUPAČKA DN100 BUDE ZAKONČENA VYVEDENÍM NAD STŘECHU S PROTIPOVĚTRNOSTNÍ HLAVICÍ, ATYP-DODÁVKA STAV
VŠECHNY DISPOZIČNÍ ROZMĚRY OVĚŘIT NA MÍSTĚ V SOUČINNOSTI S GASTRO
PŘIPOJOVACÍ POTRUBÍ VEDENÉ VE SPÁDU MIN 3 % SE VYHNE ZÁKLADŮM (cca 20 cm do místností)
ROZVODY POD OMÍTKOU IZOLOVAT PLSTĚNÝMI PÁSY 4 mm
SPÁD SVODNÉHO POTRUBÍ MIN 2 %
VEŠKERÉ DISPOZIČNÍ ROZMĚRY OVĚŘIT NA MÍSTĚ, PŘEDEVŠÍM S VÝKRESY GASTRO, PŘEVZATO-NUTNO DODRŽRT VYÚSTĚNÍ Z PODLAHY !
VEŠKERÉ NAPOJENÍ DLE POŽADAVKU GASTRO MŮŽE BÝT JEŠTĚ UPRAVENO PO ZPRACOVÁNÍ DODAVATELSKÉ DOKUMENTACE BARU
VYMĚŘENÍ A OSAZENÍ KONCOVÝCH PRVKŮ NUTNO PROVÉST DLE STAVEBNÍHO VÝKRESU "KOORDINAČNÍ VÝKRES" A "POHLED NA STŘECHU"
VEŠKERÉ SPECIFIKOVANÉ REFERENČNÍ VÝROBKY, ZAŘÍZENÍ A MATERIÁLY JSOU MINIMÁLNÍM POŽADOVANÝM STANDARDEM.
POKUD BUDOU NAVRŽENY JINÉ NEŽ REFERENČNÍ VÝROBKY, PODLÉHAJÍ SCHVÁLENÍ AUTORŮ STAVBY A TO FORMOU REÁLNÝCH VZORKŮ!

VOLNOČASOVÝ AREÁL ROLAVA KARLOVY VARY
OBJEKT RYCHLÉHO OBČERSTVENÍ "CAFÉ ROLAVA"
DOKUMENTACE PRO PROVÁDĚNÍ STAVBY

INVESTOR :
STATUTÁRNÍ MĚSTO
KARLOVY VARY
MOSKEVSKÁ 21
KARLOVY VARY

PROJEKTANT :
ARCHITEKTONICKÉ SDRUŽENÍ STUDIO HANGÁR
ING. ARCH. ANTONÍN JUŠTÍK & ING. VLADIMÍR TÚMA
KOPTOVA 1154/8, KARLOVY VARY, TEL. 353 220 802
E-MAIL : STUDIO@HANGAR.CZ, WEB : WWW.HANGAR.CZ

ČÁST DOKUMENTACE :
D4.1 – TECHNIKA PROSTŘEDÍ STAVBY
ZDRAVOTNĚ TECHNICKÉ INSTALACE

PROJEKTANT ČÁSTI DOKUMENTACE :
JAROSLAV HOBL
DVOŘÁKOVA 2164/34
35002 CHEB
TEL. : 602 462664
E-MAIL : J.HOBL@SEZNAM.CZ

ZODPOVĚDNÝ PROJEKTANT :
ING. ROMAN MACKO

VYPRACOVAL :
JAROSLAV HOBL

AUTORIZACE :

ČÍSLO PARÉ :

PŘÍLOHA :
KANALIZACE: PŮDORYS 1.NP

MĚŘÍTKO : 1 : 75

DATUM ZPRACOVÁNÍ : BŘEZEN 2017

ARCHIVNÍ ČÍSLO : H2016.02-2-DPS

ČÍSLO PŘÍLOHY : D4.1-04