VOLNOČASOVÝ AREÁL ROLAVA KARLOVY VARY

OBJEKT RYCHLÉHO OBČERSTVENÍ "CAFÉ ROLAVA"

DOKUMENTACE PRO PROVÁDĚNÍ STAVBY

INVESTOR :	PROJEKTANT :
STATUTÁRNÍ MĚSTO KARLOVY VARY MOSKEVSKÁ 21 KARLOVY VARY	ARCHITEKTONICKÉ SDRUŽENÍ STUDIO HANGÁR ING. ARCH. ANTONÍN JUŠTÍK & ING. VLADIMÍR TŮMA KOPTOVA 1154/8, KARLOVY VARY, TEL. 353 220 802 E-MAIL : STUDIO@HANGAR.CZ, WEB : WWW.HANGAR.CZ

ČÁST DOKUMENTACE :

D1 - ARCHITEKTONICKO - STAVEBNÍ ŘEŠENÍ

PROJEKTANT ČÁSTI DOKUMENTACE :	AUTORIZACE :	ČÍSLO PARÉ :
ARCHITEKTONICKÉ SDRUŽENÍ STUDIO HANGÁR KOPTOVA 1154/8 KARLOVY VARY		
ZODPOVĚDNÝ PROJEKTANT : ING. ARCH. ANTONÍN JUŠTÍK ING. VLADIMÍR TŮMA		
VYPRACOVAL : ING. VLADIMÍR TŮMA		

PŘÍLOHA :	MĚŘÍTKO :
VÝPIS DŘEVĚNÝCH VÝPLNÍ OTVORŮ	1 : 25

DATUM ZPRACOVÁNÍ :	ARCHIVNÍ ČÍSLO :	ČÍSLO PŘÍLOHY :
BŘEZEN 2017	H2016.02-2-DPS	D1- 14

VÝPIS DŘEVĚNÝCH VÝPLNÍ OTVORŮ

SPECIFIKACE PROVEDENÍ DŘEVĚNÝCH VÝPLNÍ OTVORŮ :

SYSTÉM/PROFILY/MATERIÁL :
- RÁMOVÝ SYSTÉM Z DŘEVĚNÝCH EURO-PROFILŮ, LEPENÝ NAPOJOVANÝ HRANOL, PROVEDENÍ SMRK.
- SYSTÉM BL80 (RÁMY HL. 78MM), DODRŽET POHLEDOVÉ ŠÍŘKY DLE VÝPISU A DETAILŮ.
- BEZ VYBRÁNÍ SPODNÍHO RÁMU PRO VNITŘNÍ PARAPETY.
- RÁMY OTEVÍRAVÝCH OKEN S AL OKAPNICÍ V ODSTÍNU LAKOVÁNÍ RÁMŮ OKEN, ČISTĚ ZAŘÍZNUTÉ KONCE U RÁMU, BEZ PLASTOVÝCH KONCOVEK. OSTATNÍ HRANY BEZ OKAPNIC.
- ČIRÉ PROSKLENÍ DLE NÍŽE UVEDENÉ SPECIFIKACE (OKNA, PROSKLENÉ STĚNY VČETNĚ DVEŘÍ MEZI NIMI)
- PLNÁ VÝPLŇ DLE NÍŽE UVEDENÉ SPECIFIKACE (SAMOSTATNÉ DVEŘE)
- U_N= 1,20W/M²K (POŽADAVEK NA HODNOTU PRO CELÝ VÝROBEK), PLATÍ PRO VŠECHNY VÝROBKY VČETNĚ DVEŘÍ, NUTNO DOLOŽIT
- STATICKÝ NÁVRH PROFILŮ PROVEDE DODAVATEL – JE SOUČÁSTÍ DODÁVKY.
- NUTNO DODRŽET MAXIMÁLNÍ POHLEDOVÉ ŠÍŘKY RÁMŮ Z VÝKRESOVÉ PŘÍLOHY VÝPISU !
- NUTNO VYCHÁZET Z DETAILŮ VE STAVEBNÍ ČÁSTI !

POVRCHOVÁ ÚPRAVA / BAREVNOST :
VŠECHNY PRVKY BUDOU OPATŘENY KRYCÍM LAKEM V ANTRACITOVÉM ODSTÍNU RAL 7016 MAT.
DEFINITIVNĚ BUDE POTVRZENO AUTORY PD V RÁMCI A.D. PO PŘEDLOŽENÍ FYZICKÝCH VZORKŮ.

ZASKLENÍ :
ZASKLENÍ ČIRÝM TEPELNĚ IZOLAČNÍM DVOJSKLEM, PŘEDPOKLAD U= 1,00W/M². NUTNO DODRŽET U_N= 1,20W/M²K.
IZOLAČNÍ DVOJSKLO S PLASTOVÝM RÁMEČKEM, OPATŘENÝM TEPLOU HRANOU, ČERNÝ ODSTÍN. MEZIPROSTOR VYPLNĚN ARGONEM. TĚSNĚNÍ OKEN ČERNÉ, VEŠKERÉ TMELENÍ ČERNÉ.

TYPY PROSKLENÍ :
1./ PEVNĚ ZASKLENÉ PROSKLENÉ STĚNY, KRUHOVÁ OKNA : Z VNĚJŠÍ STRANY ČIRÝ FLOAT PLANIBEL TOP, Z VNITŘNÍ STRANY BEZPEČNOSTNÍ VRSTVENÉ SKLO STRATOBEL,
2./ PROSKLENÉ DVEŘE MEZI PROSKLENÝMI STĚNAMI : OBOUSTRANNĚ BEZPEČNOSTNÍ VRSTVENÉ SKLO STRATOBEL,
3./ VNĚJŠÍ SKLO (PŘESAHUJÍCÍ) U ROHOVÝCH PROSKLENÝCH STĚN SE STRUKTURÁLNÍM ROHEM : KALENÉ BEZPEČNOSTNÍ SKLO (ESG).

KONKRÉTNÍ NÁVRH A DIMENZE PROSKLENÍ JE SOUČÁSTÍ DÍLENSKÉ DOKUMENTACE DODAVATELE AL VÝPLNÍ !

NEPRŮHLEDNÉ VÝPLNĚ DVEŘÍ :
SENDVIČOVÁ PUR VÝPLŇ S OPLÁŠTĚNÍM PŘEKLIŽKOU NEBO AL PLECHEM (DOHODA V AD), BAREVNÝ ODSTÍN VÝPLNĚ DITTO BAREVNÝ ODSTÍN RÁMŮ.

KOTVENÍ :
NÁVRH KOTVENÍ JE SOUČÁSTÍ DD DOVATELE. KOTVENÍ MUSÍ BÝT PROVEDENO S OHLEDEM NA DETAILY STAVEBNÍ ČÁSTI – NUTNO PŘEDEM PROSTUDOVAT.

KOVÁNÍ : VIZ SPECIFIKACE U JEDNOTLIVÝCH PRVKŮ.

ZABUDOVÁNÍ VÝPLNÍ OTVORŮ MUSÍ BÝT V SOULADU S ČSN 730540-2 – JAKO SOUČÁST DODÁVKY BUDE PROVEDENO SYSTÉMOVÉ ŘEŠENÍ K UTĚSNĚNÍ PŘIPOJOVACÍ SPÁRY – BUDOU APLIKOVÁNY PAROTĚSNÉ A PAROPROPUSTNÉ MEMBRÁNY A HYDROIZOLACE.

SOUČÁSTÍ DODÁVKY VÝPLNÍ OTVORŮ JE LEMOVÁNÍ ŠPALET A NADPRAŽÍ AL PLECHEM DLE DETAILŮ. DÁLE JE SOUČÁSTÍ DODÁVKY AL PRVKŮ ZASAHUJÍCÍCH AŽ K ZEMI LEMOVÁNÍ U PRAHU NEREZOVÝM ÚHELNÍKEM DLE DETAILŮ.

OTEVÍRAVÉ ČI SKLOPNÉ PRVKY BUDOU VYBAVENY MAGNETY EZS (DODÁVKA A MONTÁŽ MAGNETŮ JE SOUČÁSTÍ DODÁVKY SLABOPRODÉ ELE). SOUČÁSTÍ DODÁVKY VÝPLNÍ OTVORŮ JE PŘÍPRAVA VÝPLNÍ PRO MAGNETY A SOUČINNOST S DODAVATELEM EZS PŘI JEJICH MONTÁŽI.

SOUČÁSTÍ DODÁVKY VÝPLNÍ OTVORŮ JE JECHICH KOMPLETNÍ DODÁVKA A MONTÁŽ, VČETNĚ VEŠKERÝCH DALŠÍCH NEZBYTNÝCH DOPLŇKŮ A ZAČIŠTĚNÍ VŮČI VEŠKERÝM NAVAZUJÍCÍM KONSTRUKCÍM A PRVKŮM.

TECHNICKÉ ZÁLEŽITOSTI BYLY KONZULTOVÁNY S FIRMOU KALIBRA NOVA S.R.O. OTOVICE

DALŠÍ UPOZORNĚNÍ A DALŠÍ POŽADAVKY :
VEŠKERÉ ROZMĚRY JSOU URČENY PŘEDBĚŽNĚ – JE TŘEBA JE PŘEDEM OVĚŘIT NA STAVBĚ !!
PŘED ZAPOČETÍM VÝROBY BUDOU NA KOORDINAČNÍ SCHŮZCE ZA ÚČASTI DODAVATELE A PROJEKTANTA DOHODNUTY DETAILY, NA ZÁKLADĚ KTERÝCH DODAVATEL ZPRACUJE VÝROBNÍ DOKUMENTACI, KTEROU PŘEDLOŽÍ PROJEKTANTOVI K ODSOUHLASENÍ !!!
VÝROBA VÝPLNÍ OTVORŮ MŮŽE BÝT ZAHÁJENA AŽ PO PÍSEMNÉM ODSOUHLASENÍ DODAVATELSKÉ DOKUMENTACE AUTORY PROJEKTU

VÝPIS DŘEVĚNÝCH VÝPLNÍ OTVORŮ

DO1

1 KS

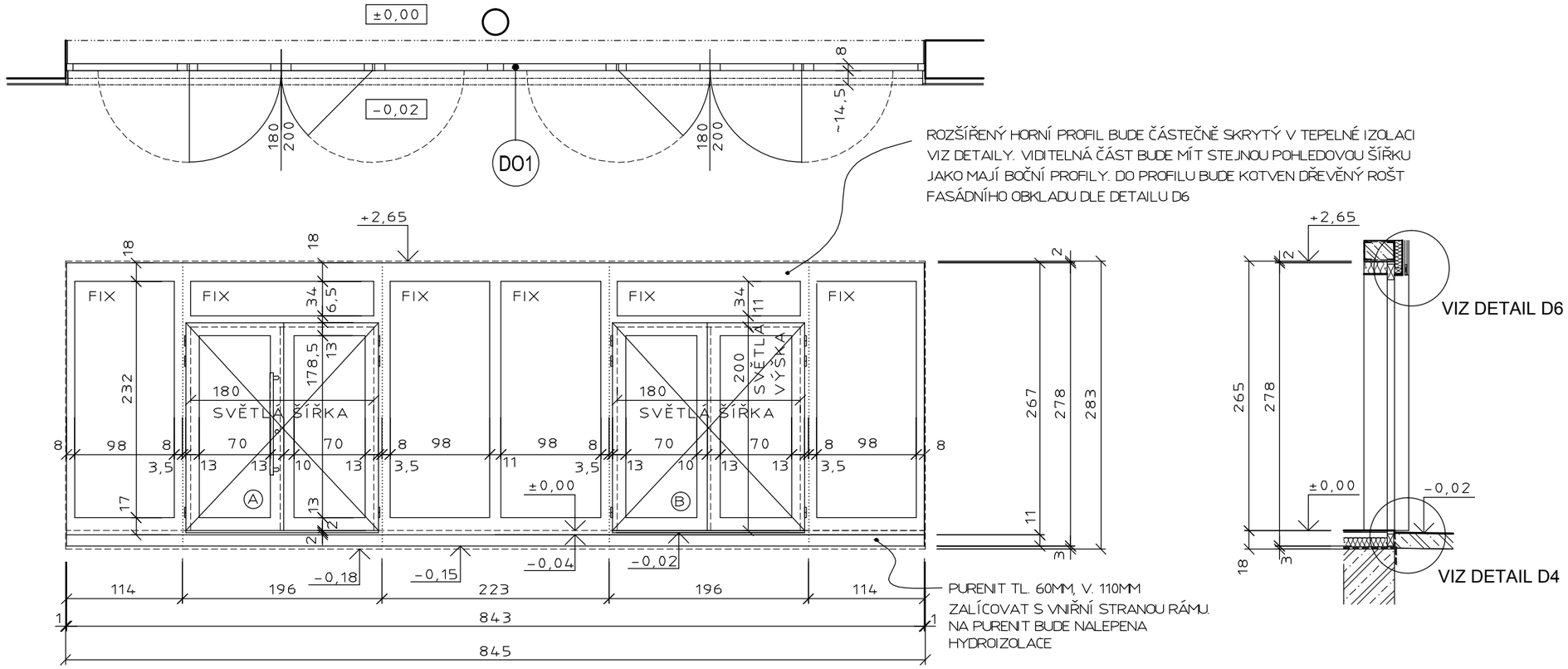

PROSKLENÁ STĚNA, SKLÁDAJÍCÍ SE Z PĚTI DÍLŮ.
CELKOVÝ VÝROBNÍ ROZMĚR 843 x 278 CM. STAVEBNÍ ROZMĚR 845 x 283 CM.
SESTAVA OBSAHUJE TŘI FIXNÍ PROSKLENÉ STĚNY A DVOJE DVOUKŘÍDLÉ, VEN OTEVÍRANÉ PROSKLENÉ DVEŘE S FIXNÍM NADSVĚTLÍKEM. DVEŘE MAJÍ NÍZKÝ AL PRÁH (ROZDÍL ÚROVNÍ PODLAH INTERIÉR / EXTERIÉR JE 20MM).
VE SPODNÍ ČÁSTI PROSKLENÝCH STĚN JSOU OSAZENY TEPELNĚ IZOLAČNÍ DESKY PURENIT – NÁVAZNOSTI VIZ DETAIL D4 VE STAVEBNÍ ČÁSTI DOKUMENTACE. PURENIT JE SOUČÁSTÍ DODÁVKY DŘEVĚNÝCH VÝPLNÍ OTVORŮ.
SOUČÁSTÍ DODÁVKY DŘEVĚNÝCH VÝPLNÍ OTVORŮ JE LEMOVÁNÍ ŠPALET A NADPRAŽÍ V EXTERIÉRU AL PLECHEM DLE DETAILŮ D4 A D6. PŘEDPOKLÁDÁ SE ROZMĚR LEMOVACÍHO L-PLECHU CCA 143/10MM, TL. 2MM, KOMAXIT ODSTÍN DTTO RÁMY VÝPLNÍ.
LEMOVACÍ PLECHY ŠPALET BUDOU JEDNODÍLNÉ, LEMOVACÍ PLECH NADPRAŽÍ BUDE BUĎ DVOUDÍLNÝ NEBO PERFOROVANÝ DLE DOHODY V A.D. (ZAJIŠTĚNÍ PROVĚTRÁVÁNÍ ZA DŘEVĚNÝM OBKLADEM FASÁDY).
DÁLE JE SOUČÁSTÍ DODÁVKY DŘEVĚNÝCH VÝPLNÍ OTVORŮ LEMOVÁNÍ U PRAHU NEREZOVÝM ÚHELNÍKEM DLE DETAILU D4, PŘEDPOKLAD 30/30MM.
VEŠKERÉ LEMOVACÍ PRVKY BUDOU LEPENY K PODKLADU. DALŠÍ PODROBNOSTI BUDOU DOHODNUTY V RÁMCI AUTORSKÉHO DOZORU.

DVEŘE A :
DVOUKŘÍDLÉ VEN OTEVÍRAVÉ DVEŘE, AKTIVNÍ KŘÍDLO LEVÉ. PRAVÉ PASIVNÍ KŘÍDLO ZAJIŠTĚNÉ CENTRÁLNÍ ROZVOROU SKRYTOU V RÁMU.
AKTIVNÍ KŘÍDLO VYBAVENO SAMOZAVÍRAČEM V PROVEDENÍ NEREZ NEBO CHROM MAT, SAMOZAVÍRAČ OSAZEN ZE STRANY INTERIÉRU.
AKTIVNÍ KŘÍDLO VYBAVENO OBOUSTRANNĚ TRUBKOVÝM MADLEM DL. 100CM (KARTÁČOVANÁ NEREZ) A VÍCEBODOVÝM ZÁMKEM S OBOUSTRANNOU VLOŽKOU FAB S OBOUSTRANNOU NEREZ ROZETOU.
OBĚ KŘÍDLA JSOU VYBAVENA VÁLEČKOVÝMI ZÁVĚSY V PROVEDENÍ NEREZ NEBO V ODSTÍNU RÁMŮ. ZÁVĚSY MUSÍ UMOŽNIT OTEVŘENÍ KŘÍDLA O 180°.
OBĚ KŘÍDLA JSOU VYBAVENA PODLAHOVÝMI STAVĚČI KŘÍDEL, OSAZENÝM ZE STRANY INTERIÉRU, V PROVEDENÍ NEREZ (STAVĚČE MUSÍ MÍT DOSTATEČNOU VÝŠKU VÝSUVU – PODLAHA EXTERIÉRU JE O 20MM NÍŽE NEŽ INTERIÉR).
DVEŘE MUSÍ UMOŽNIT PLNÉ OTEVŘENÍ O 180° A ZAJIŠTĚNÍ KŘÍDEL V OTEVŘENÉ POLOZE.

DVEŘE B :
DVOUKŘÍDLÉ VEN OTEVÍRAVÉ DVEŘE, AKTIVNÍ KŘÍDLO PRAVÉ. LEVÉ PASIVNÍ KŘÍDLO ZAJIŠTĚNÉ CENTRÁLNÍ ROZVOROU SKRYTOU V RÁMU.
AKTIVNÍ KŘÍDLO VYBAVENO POUZE Z INTERIÉRU DVEŘNÍ KLIKOU OTOČENOU O 90°DO SVISLÉ POLOHY A VÍCEBODOVÝM ZÁMKEM S JEDNOSTRANOU VLOŽKOU FAB S NEREZ ROZETOU POUZE Z INTERIÉRU.
OBĚ KŘÍDLA JSOU VYBAVENA VÁLEČKOVÝMI ZÁVĚSY V PROVEDENÍ NEREZ NEBO V ODSTÍNU RÁMŮ. ZÁVĚSY MUSÍ UMOŽNIT OTEVŘENÍ KŘÍDLA O 180°.
OBĚ KŘÍDLA JSOU VYBAVENA PODLAHOVÝMI STAVĚČI KŘÍDEL, OSAZENÝM ZE STRANY INTERIÉRU, V PROVEDENÍ NEREZ (STAVĚČE MUSÍ MÍT DOSTATEČNOU VÝŠKU VÝSUVU – PODLAHA EXTERIÉRU JE O 20MM NÍŽE NEŽ INTERIÉR).
DVEŘE MUSÍ UMOŽNIT PLNÉ OTEVŘENÍ O 180° A ZAJIŠTĚNÍ KŘÍDEL V OTEVŘENÉ POLOZE.

POHLED JE ZOBRAZEN Z VNĚJŠÍ STRANY !

DO2

1 KS

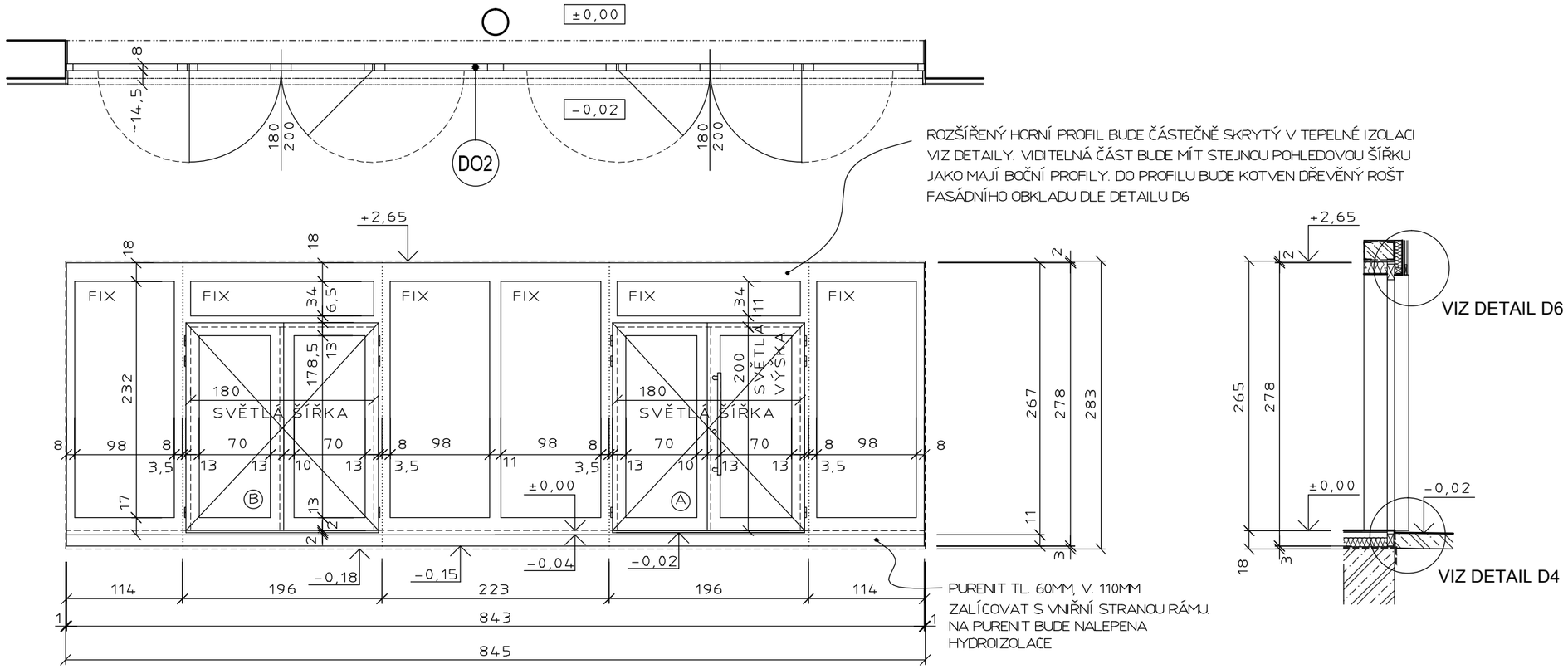

PROSKLENÁ STĚNA, SKLÁDAJÍCÍ SE Z PĚTI DÍLŮ.
CELKOVÝ VÝROBNÍ ROZMĚR 843 x 278 CM. STAVEBNÍ ROZMĚR 845 x 283 CM.
SESTAVA OBSAHUJE TŘI FIXNÍ PROSKLENÉ STĚNY A DVOJE DVOUKŘÍDLÉ, VEN OTEVÍRANÉ PROSKLENÉ DVEŘE S FIXNÍM NADSVĚTLÍKEM. DVEŘE MAJÍ NÍZKÝ AL PRÁH (ROZDÍL ÚROVNÍ PODLAH INTERIÉR / EXTERIÉR JE 20MM).
VE SPODNÍ ČÁSTI PROSKLENÝCH STĚN JSOU OSAZENY TEPELNĚ IZOLAČNÍ DESKY PURENIT – NÁVAZNOSTI VIZ DETAIL D4 VE STAVEBNÍ ČÁSTI DOKUMENTACE. PURENIT JE SOUČÁSTÍ DODÁVKY DŘEVĚNÝCH VÝPLNÍ OTVORŮ.
SOUČÁSTÍ DODÁVKY DŘEVĚNÝCH VÝPLNÍ OTVORŮ JE LEMOVÁNÍ ŠPALET A NADPRAŽÍ V EXTERIÉRU AL PLECHEM DLE DETAILŮ D4 A D6. PŘEDPOKLÁDÁ SE ROZMĚR LEMOVACÍHO L-PLECHU CCA 143/10MM, TL. 2MM, KOMAXIT ODSTÍN DTTO RÁMY VÝPLNÍ.
LEMOVACÍ PLECHY ŠPALET BUDOU JEDNODÍLNÉ, LEMOVACÍ PLECH NADPRAŽÍ BUDE BUĎ DVOUDÍLNÝ NEBO PERFOROVANÝ DLE DOHODY V A.D. (ZAJIŠTĚNÍ PROVĚTRÁVÁNÍ ZA DŘEVĚNÝM OBKLADEM FASÁDY).
DÁLE JE SOUČÁSTÍ DODÁVKY DŘEVĚNÝCH VÝPLNÍ OTVORŮ LEMOVÁNÍ U PRAHU NEREZOVÝM ÚHELNÍKEM DLE DETAILU D4, PŘEDPOKLAD 30/30MM.
VEŠKERÉ LEMOVACÍ PRVKY BUDOU LEPENY K PODKLADU. DALŠÍ PODROBNOSTI BUDOU DOHODNUTY V RÁMCI AUTORSKÉHO DOZORU.

DVEŘE A :
DVOUKŘÍDLÉ VEN OTEVÍRAVÉ DVEŘE, AKTIVNÍ KŘÍDLO PRAVÉ. LEVÉ PASIVNÍ KŘÍDLO ZAJIŠTĚNÉ CENTRÁLNÍ ROZVOROU SKRYTOU V RÁMU.
AKTIVNÍ KŘÍDLO VYBAVENO SAMOZAVÍRAČEM V PROVEDENÍ NEREZ NEBO CHROM MAT, SAMOZAVÍRAČ OSAZEN ZE STRANY INTERIÉRU.
AKTIVNÍ KŘÍDLO VYBAVENO OBOUSTRANNĚ TRUBKOVÝM MADLEM DL. 100CM (KARTÁČOVANÁ NEREZ) A VÍCEBODOVÝM ZÁMKEM S OBOUSTRANNOU VLOŽKOU FAB S OBOUSTRANNOU NEREZ ROZETOU.
OBĚ KŘÍDLA JSOU VYBAVENA VÁLEČKOVÝMI ZÁVĚSY V PROVEDENÍ NEREZ NEBO V ODSTÍNU RÁMŮ. ZÁVĚSY MUSÍ UMOŽNIT OTEVŘENÍ KŘÍDLA O 180°.
OBĚ KŘÍDLA JSOU VYBAVENA PODLAHOVÝMI STAVĚČI KŘÍDEL, OSAZENÝM ZE STRANY INTERIÉRU, V PROVEDENÍ NEREZ (STAVĚČE MUSÍ MÍT DOSTATEČNOU VÝŠKU VÝSUVU – PODLAHA EXTERIÉRU JE O 20MM NÍŽE NEŽ INTERIÉR).
DVEŘE MUSÍ UMOŽNIT PLNÉ OTEVŘENÍ O 180° A ZAJIŠTĚNÍ KŘÍDEL V OTEVŘENÉ POLOZE.

DVEŘE B :
DVOUKŘÍDLÉ VEN OTEVÍRAVÉ DVEŘE, AKTIVNÍ KŘÍDLO LEVÉ. PRAVÉ PASIVNÍ KŘÍDLO ZAJIŠTĚNÉ CENTRÁLNÍ ROZVOROU SKRYTOU V RÁMU.
AKTIVNÍ KŘÍDLO VYBAVENO POUZE Z INTERIÉRU DVEŘNÍ KLIKOU OTOČENOU O 90°DO SVISLÉ POLOHY A VÍCEBODOVÝM ZÁMKEM S JEDNOSTRANOU VLOŽKOU FAB S NEREZ ROZETOU POUZE Z INTERIÉRU.
OBĚ KŘÍDLA JSOU VYBAVENA VÁLEČKOVÝMI ZÁVĚSY V PROVEDENÍ NEREZ NEBO V ODSTÍNU RÁMŮ. ZÁVĚSY MUSÍ UMOŽNIT OTEVŘENÍ KŘÍDLA O 180°.
OBĚ KŘÍDLA JSOU VYBAVENA PODLAHOVÝMI STAVĚČI KŘÍDEL, OSAZENÝM ZE STRANY INTERIÉRU, V PROVEDENÍ NEREZ (STAVĚČE MUSÍ MÍT DOSTATEČNOU VÝŠKU VÝSUVU – PODLAHA EXTERIÉRU JE O 20MM NÍŽE NEŽ INTERIÉR).
DVEŘE MUSÍ UMOŽNIT PLNÉ OTEVŘENÍ O 180° A ZAJIŠTĚNÍ KŘÍDEL V OTEVŘENÉ POLOZE.

POHLED JE ZOBRAZEN Z VNĚJŠÍ STRANY !

DO3

1 KS

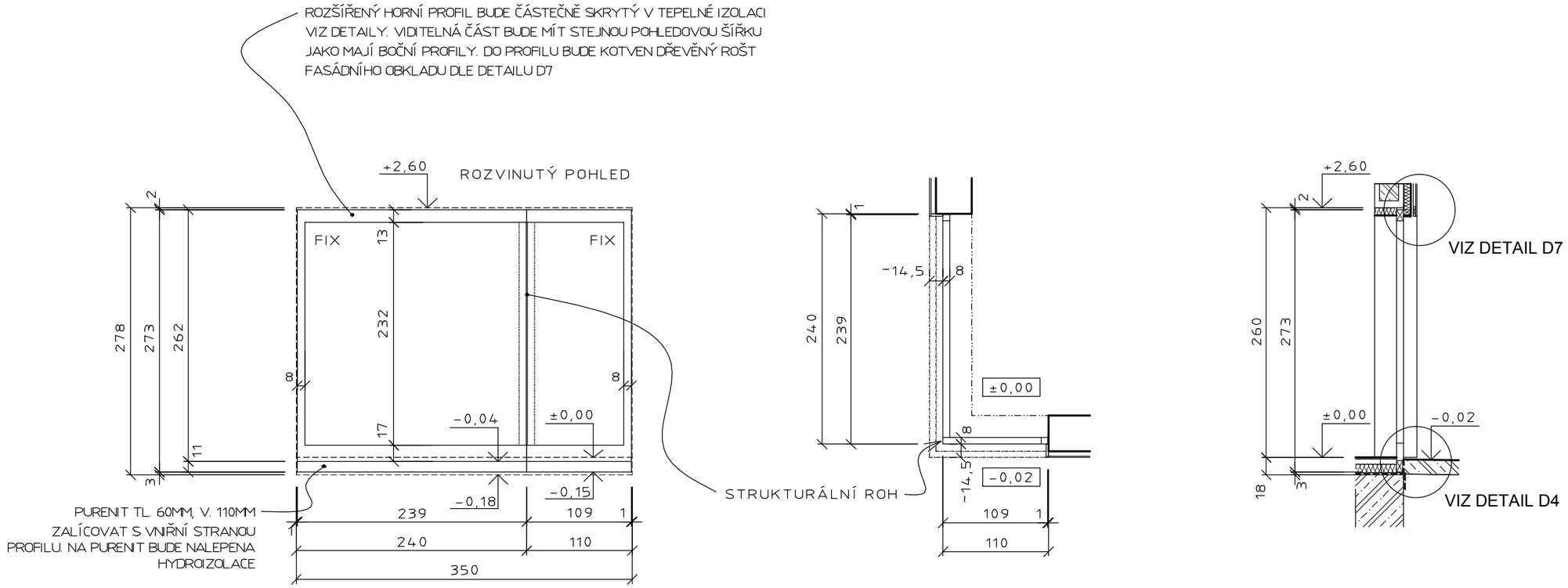

PEVNĚ PROSKLENÁ STĚNA DO TVARU L

CELKOVÝ VÝROBNÍ ROZMĚR 348 x 273 CM , STAVEBNÍ ROZMĚR 350 x 278 CM

NÁROŽÍ TVOŘENO STRUKTURÁLNÍM ROHEM SE ZABROUŠENÝM SKLEM, BEZ KAPOTOVÁNÍ. ČERNÉ TMELENÍ. DETAILY BUDOU DOHODNUTY V RÁMCI AUTORSKÉHO DOZORU.

VE SPODNÍ ČÁSTI PROSKLENÝCH STĚN JSOU OSAZENY TEPELNĚ IZOLAČNÍ DESKY PURENIT – NÁVAZNOSTI VIZ DETAIL D4 VE STAVEBNÍ ČÁSTI DOKUMENTACE. PURENIT JE SOUČÁSTÍ DODÁVKY DŘEVĚNÝCH VÝPLNÍ OTVORŮ.

SOUČÁSTÍ DODÁVKY DŘEVĚNÝCH VÝPLNÍ OTVORŮ JE LEMOVÁNÍ ŠPALET A NADPRAŽÍ V EXTERIÉRU AL PLECHEM DLE DETAILŮ D4 A D7. PŘEDPOKLÁDÁ SE ROZMĚR LEMOVACÍHO L-PLECHU CCA 143/10MM, TL. 2MM, KOMAXIT ODSTÍN DTTO RÁMY VÝPLNÍ. LEMOVACÍ PLECHY ŠPALET BUDOU JEDNODÍLNÉ, LEMOVACÍ PLECH NADPRAŽÍ BUDE BUĎ DVOUDÍLNÝ NEBO PERFOROVANÝ DLE DOHODY V A.D. (ZAJIŠTĚNÍ PROVĚTRÁVÁNÍ ZA DŘEVĚNÝM OBKLADEM FASÁDY).

DÁLE JE SOUČÁSTÍ DODÁVKY DŘEVĚNÝCH VÝPLNÍ OTVORŮ LEMOVÁNÍ U PRAHU NEREZOVÝM ÚHELNÍKEM DLE DETAILU D4., PŘEDPOKLAD 30/30MM

VEŠKERÉ LEMOVACÍ PRVKY BUDOU LEPENY K PODKLADU. DALŠÍ PODROBNOSTI BUDOU DOHODNUTY V RÁMCI AUTORSKÉHO DOZORU.

POHLED JE ZOBRAZEN Z VNĚJŠÍ STRANY !

DO4

1 KS

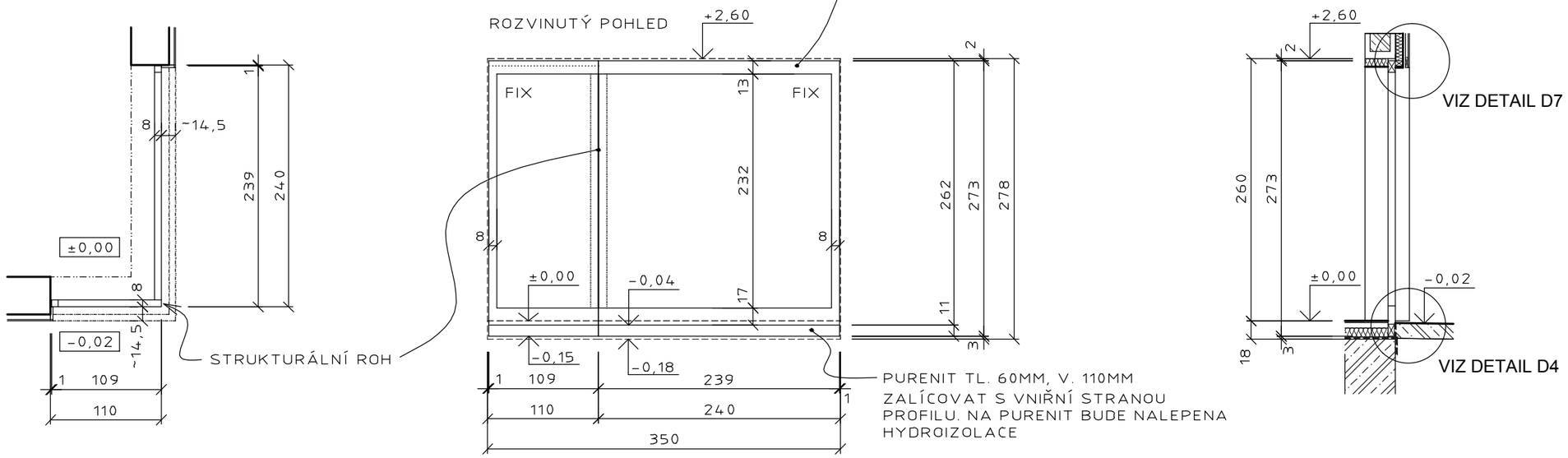

PEVNĚ PROSKLENÁ STĚNA DO TVARU L

CELKOVÝ VÝROBNÍ ROZMĚR 348 x 273 CM , STAVEBNÍ ROZMĚR 350 x 278 CM

NÁROŽÍ TVOŘENO STRUKTURÁLNÍM ROHEM SE ZABROUŠENÝM SKLEM, BEZ KAPOTOVÁNÍ. ČERNÉ TMELENÍ. DETAILY BUDOU DOHODNUTY V RÁMCI AUTORSKÉHO DOZORU.

VE SPODNÍ ČÁSTI PROSKLENÝCH STĚN JSOU OSAZENY TEPELNĚ IZOLAČNÍ DESKY PURENIT – NÁVAZNOSTI VIZ DETAIL D4 VE STAVEBNÍ ČÁSTI DOKUMENTACE. PURENIT JE SOUČÁSTÍ DODÁVKY DŘEVĚNÝCH VÝPLNÍ OTVORŮ.

SOUČÁSTÍ DODÁVKY DŘEVĚNÝCH VÝPLNÍ OTVORŮ JE LEMOVÁNÍ ŠPALET A NADPRAŽÍ V EXTERIÉRU AL PLECHEM DLE DETAILŮ D4 A D7. PŘEDPOKLÁDÁ SE ROZMĚR LEMOVACÍHO L-PLECHU CCA 143/10MM, TL. 2MM, KOMAXIT ODSTÍN DTTO RÁMY VÝPLNÍ. LEMOVACÍ PLECHY ŠPALET BUDOU JEDNODÍLNÉ, LEMOVACÍ PLECH NADPRAŽÍ BUDE BUĎ DVOUDÍLNÝ NEBO PERFOROVANÝ DLE DOHODY V A.D. (ZAJIŠTĚNÍ PROVĚTRÁVÁNÍ ZA DŘEVĚNÝM OBKLADEM FASÁDY).

DÁLE JE SOUČÁSTÍ DODÁVKY DŘEVĚNÝCH VÝPLNÍ OTVORŮ LEMOVÁNÍ U PRAHU NEREZOVÝM ÚHELNÍKEM DLE DETAILU D4, PŘEDPOKLAD 30/30MM

VEŠKERÉ LEMOVACÍ PRVKY BUDOU LEPENY K PODKLADU. DALŠÍ PODROBNOSTI BUDOU DOHODNUTY V RÁMCI AUTORSKÉHO DOZORU.

POHLED JE ZOBRAZEN Z VNĚJŠÍ STRANY !

VÝPIS DŘEVĚNÝCH VÝPLNÍ OTVORŮ

DO5

2 KS

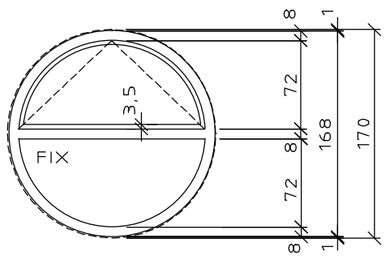

KRUHOVÉ OKNO PŮLENÉ HORIZONTÁLNĚ, S HORNÍM DÍLEM SKLÁPĚCÍM DOVNITŘ
VÝROBNÍ ROZMĚR Ø168 CM, STAVEBNÍ ROZMĚR Ø170 CM
OKENNÍ KLIČKA V PROVEDENÍ BROUŠENÁ NEREZ, KONKRÉTNÍ VÝBĚR V A.D.
SOUČÁSTÍ DODÁVKY OKNA JE I JEHO LEMOVÁNÍ V EXTERIÉRU AL PLECHEM DLE DETAILU D3.
PŘEDPOKLÁDÁ SE ROZMĚR LEMOVACÍHO L-PLECHU CCA 143/10MM, TL. 2MM, KOMAXIT, ODSTÍN DTTO RÁMY VÝPLNÍ.
PLECH BUDE SKROUŽENÝ DLE TVARU OKNA A DLE DETAILŮ DOHODNUTÝCH V A.D.
PŘEDPOKLÁDÁ SE, ŽE PLECH BUDE SLOŽENÝ ZE DVOU ČÁSTÍ, SPOJE VE VODOROVNÉ OSE OKNA. LEMOVACÍ PLECH BUDE LEPEN K PODKLADU.
DALŠÍ PODROBNOSTI BUDOU DOHODNUTY V RÁMCI AUTORSKÉHO DOZORU.

POHLED JE ZOBRAZEN Z VNĚJŠÍ STRANY !

DO6

1 KS

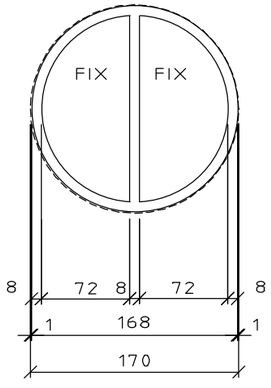

KRUHOVÉ OKNO PŮLENÉ VERTIKÁLNĚ, FIXNĚ ZASKLENÉ
VÝROBNÍ ROZMĚR Ø168 CM, STAVEBNÍ ROZMĚR Ø170 CM
SOUČÁSTÍ DODÁVKY OKNA JE I JEHO LEMOVÁNÍ V EXTERIÉRU AL PLECHEM DLE DETAILU D3.
PŘEDPOKLÁDÁ SE ROZMĚR LEMOVACÍHO L-PLECHU CCA 143/10MM, TL. 2MM, KOMAXIT, ODSTÍN DTTO RÁMY VÝPLNÍ.
PLECH BUDE SKROUŽENÝ DLE TVARU OKNA A DLE DETAILŮ DOHODNUTÝCH V A.D.
PŘEDPOKLÁDÁ SE, ŽE PLECH BUDE SLOŽENÝ ZE DVOU ČÁSTÍ, SPOJE VE VODOROVNÉ OSE OKNA. LEMOVACÍ PLECH BUDE LEPEN K PODKLADU.
DALŠÍ PODROBNOSTI BUDOU DOHODNUTY V RÁMCI AUTORSKÉHO DOZORU.

POHLED JE ZOBRAZEN Z VNĚJŠÍ STRANY !

DO7

1 KS

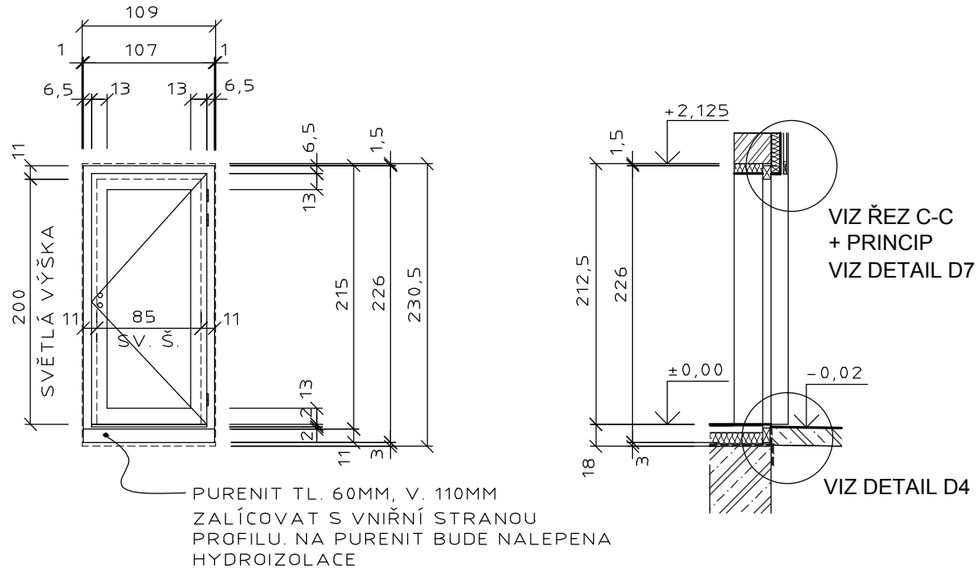

DO8

1 KS

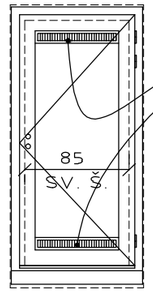

ROZMĚRY A ČLENĚNÍ DTTO AL7

LIŠÍ SE POUZE VĚTRACÍMI MŘÍŽKAMI
MŘÍŽKY MUSÍ BÝT REGULOVATELNÉ
DETAILY BUDOU DOHODNUTY V A.D.

SPECIFIKACE DVEŘÍ D07 A D08 :
DŘEVĚNÉ VSTUPNÍ DVEŘE, VEN OTEVÍRAVÉ, PRAVÉ, S PLNOU NEPRŮHLEDNOU VÝPLNÍ.
DVEŘE D08 BUDOU VYBAVENY NAHOŘE A DOLE INTEGROVANÝMI AL VĚTRACÍMI MŘÍŽKAMI S MOŽNOSTÍ REGULACE (RENSON), ODSTÍN DTTO RÁMY DVEŘÍ.
CELKOVÝ VÝROBNÍ ROZMĚR 107 x 226 CM STAVEBNÍ ROZMĚR 109 x 230,5 CM
DVEŘE MAJÍ NÍZKÝ AL PRÁH (ROZDÍL ÚROVNÍ PODLAH INTERIÉR / EXTERIÉR JE 20MM).
VE SPODNÍ ČÁSTI DVEŘÍ JSOU OSAZENY TEPELNĚ IZOLAČNÍ DESKY PURENIT – NÁVAZNOSTI VIZ DETAIL D4 VE STAVEBNÍ ČÁSTI DOKUMENTACE. PURENIT JE SOUČÁSTÍ DODÁVKY DVEŘÍ.
SOUČÁSTÍ DODÁVKY DVEŘÍ JE LEMOVÁNÍ ŠPALET A NADPRAŽÍ V EXTERIÉRU AL PLECHEM DLE DETAILŮ D4 A D7. PŘEDPOKLÁDÁ SE ROZMĚR LEMOVACÍHO L-PLECHU CCA 143/10MM, TL. 2MM, KOMAXIT ODSTÍN DTTO RÁMY DVEŘÍ. LEMOVACÍ PLECHY ŠPALET BUDOU JEDNODÍLNÉ, LEMOVACÍ PLECH NADPRAŽÍ BUDE BUĎ DVOUDÍLNÝ NEBO PERFOROVANÝ DLE DOHODY V A.D. (ZAJIŠTĚNÍ PROVĚTRÁVÁNÍ ZA DŘEVĚNÝM OBKLADEM FASÁDY).
DÁLE JE SOUČÁSTÍ DODÁVKY DVEŘÍ LEMOVÁNÍ U PRAHU NEREZOVÝM ÚHELNÍKEM DLE DETAILU D4, PŘEDPOKLAD 30/30MM.
VEŠKERÉ LEMOVACÍ PRVKY BUDOU LEPENY K PODKLADU. DALŠÍ PODROBNOSTI BUDOU DOHODNUTY V RÁMCI AUTORSKÉHO DOZORU.

DVEŘE BUDOU VYBAVENY VÍCEBODOVÝM ZÁMKEM S OBOUSTRANNOU VLOŽKOU FAB A BEZPEČNOSTNÍM ROZETOVÝM KOVÁNÍM KLIKA – KOULE V PROVEDENÍ BROUŠENÁ NEREZ, KONKRÉTNÍ VÝBĚR V A.D..
DVEŘE BUDOU VYBAVENY VÁLEČKOVÝM ZÁVĚSY V PROVEDENÍ NEREZ NEBO V ODSTÍNU RÁMŮ DVEŘÍ.
OBĚ KŘÍDLA JSOU VYBAVENA PODLAHOVÝMI STAVĚČI KŘÍDEL, OSAZENÝMI ZE STRANY INTERIÉRU, V PROVEDENÍ NEREZ (STAVĚČE MUSÍ MÍT DOSTATEČNOU VÝŠKU VÝSUVU – PODLAHA EXTERIÉRU JE O 20MM NÍŽE NEŽ INTERIÉR).