VÝZTUŽ A KOTVENÍ ŘÍMSOVÉHO PREFABRIKÁTU 1:5
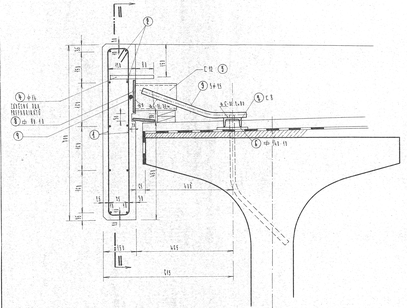
ŘEZ I-I 1:5