Ved.projektant	ING. HARZER		
Hlav.inž.projektu	ING. HARZER		
Zodp.projektant	R. BŘEČKOVÁ		
Vypracoval	R. BŘEČKOVÁ		
Objednatel	Statutární město Karlovy Vary, Moskevská 2035/21		
Investor	Statutární město Karlovy Vary, Moskevská 2035/21		
MÚ KARLOVY VARY		SÚ KARLOVY VARY	

ATELIER PORTICUS s.r.o.
Na Vyhlídce 53, 360 01 K. Vary, tel. 353 116 277

Stavba / Akce	1.MŠ K. VARY O.P., KRYMSKÁ 10 VÝMĚNA VNĚJŠÍCH VÝPLNÍ OTVORŮ	Formát	A4
		Datum	12/2012
		Stupeň	DPS
Objekt		Č. zakázky	1211 033.4
Dílčí část	F.1.1 ARCHITEKTONICKÉ A STAVEBNĚ TECHNICKÉ ŘEŠENÍ	Měřítko	Č.přílohy
Obsah	VÝPIS VNĚJŠÍCH VÝPLNÍ OTVORŮ – OKNA, DVEŘE	1:100	F.1.1.7.1

PDF vytvořeno zkušební verzí pdfFactory www.pdffactory.com

VÝPIS VNĚJŠÍCH VÝPLNÍ OTVORŮ – OKNA, DVEŘE

OZNAČENÍ NA VÝKRESE	SKLADEBNÉ ROZMĚRY [mm]	POPIS SCHEMATICKÉ ZOBRAZENÍ	POČET KUSŮ 1.NP	POČET KUSŮ 2.NP	POČET KUSŮ CELKEM	KOVÁNÍ	ZASKLENÍ PRŮHLED.	ZASKLENÍ NEPRŮHL.	ZASKLENÍ DRÁTOSKLO	ZASKLENÍ ORNAMENT.	NÁTĚR BARVA	NÁTĚR ČÍSLO	POZNÁMKA
CEP 1	4200/2750	VNĚJŠÍ STĚNA Z PL PROFILŮ S KOVOVÝMI VÝZTUHAMI, PEVNÁ S DVOUKŘÍDLÝMI DVEŘMI PROSKLENÝMI SKLEM BEZPEČNOSTNÍM. DVEŘE BUDOU OPATŘENY PODLAHOVOU LIŠTOU + PADACÍM DORAZEM. JEDNÍM OKENNÍM KŘÍDLEM OTEVÍRAVÝM A SKLÁPĚCÍM, SYSTÉM MIKROVENTILACE A INFILTRACE, ZASKLENÍ IZOLAČNÍM DVOJSKLEM ČIRÝM, SPODNÍCH 80 CM PLNÝCH, DODÁVKA VČETNĚ KOTEVNÍCH PRVKŮ A VNITŘNÍCH HLINÍKOVÝCH HORIZONTÁLNÍCH ŽALUZIÍ SVISLÉ ČLENĚNÍ OSOVĚ SOUMĚRNÉ 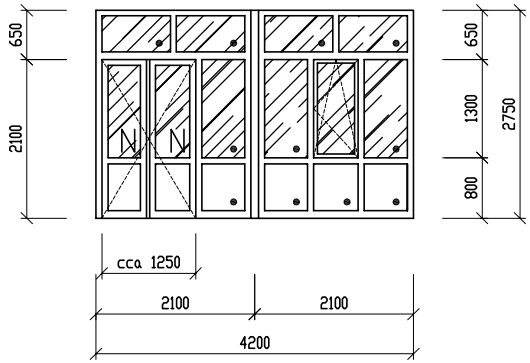 N – BEZPEČNOSTNÍ SKLO	1	–	1	DESIGN KOVÁNÍ DLE VÝBĚRU INVESTORA Z NABÍDLKY DODAVATELE 1x SVISLÁ ZÁSTRČ PRO JEDNO DVEŘNÍ KŘÍDLO 1x PŮLOLIVA DVEŘNÍ 1x PŮLOLIVA OKENNÍ POLOHOVACÍ	●				BÍLÁ		– SOUČINITEL PROSTUPU TEPLA: VÝROBEK CELKEM: max. U = 1,3 W/(m².K) RÁM OKNA: max. U = 1,5 W/(m².K) ZASKLENÍ IZOLAČNÍM SKLEM – PLASTOVÉ PROFILY OKNA KATEGORIE A DLE ČSN EN 12 608 – STAVEBNÍ TLOUŠŤKA PROFILŮ OKEN MIN. 80mm – NA KONSTRUKCI ZASKLENÍ BUDE POUŽIT TEPLÝ PLASTOVÝ RÁMEČEK – STŘEDOVÉ TĚSNĚNÍ, TROJITÉ TĚSNĚNÍ – MIN. VÁŽENÁ NEPRŮZVUČNOST OKEN 32dB
CEP 2	4200/2750	DTTO CEP 1 – ZRCADLOVĚ 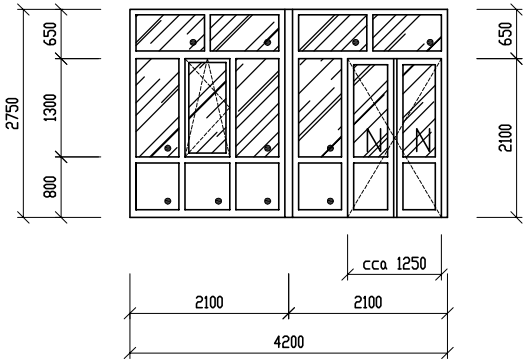 N – BEZPEČNOSTNÍ SKLO	1	–	1	DESIGN KOVÁNÍ DLE VÝBĚRU INVESTORA Z NABÍDLKY DODAVATELE 1x SVISLÁ ZÁSTRČ PRO JEDNO DVEŘNÍ KŘÍDLO 1x PŮLOLIVA DVEŘNÍ 1x PŮLOLIVA OKENNÍ POLOHOVACÍ	●						– SCHÉMA JE KRESLENO PŘI POHLEDU Z EXTERRIÉRU – PŘED ZAPOČETÍM VÝROBY PŘEMĚŘIT SKUTEČNÉ ROZMĚRY STAVEBNÍHO OTVORU !

Č. ZAKÁZKY : 1211 034.4

LIST Č. : F.1.1.7.1-1

PDF vytvořeno zkušební verzí pdfFactory www.pdffactory.com

VÝPIS VNĚJŠÍCH VÝPLNÍ OTVORŮ – OKNA, DVEŘE

OZNAČENÍ NA VÝKRESE	SKLADEBNÉ ROZMĚRY [mm]	POPIS SCHEMATICKÉ ZOBRAZENÍ	POČET KUSŮ 1.NP	POČET KUSŮ 2.NP	POČET KUSŮ CELKEM	KOVÁNÍ	ZASKLENÍ PRŮHLED.	ZASKLENÍ NEPRŮHL.	ZASKLENÍ DRÁTOSKLO	ZASKLENÍ ORNAMENT.	NÁTĚR BARVA	NÁTĚR ČÍSLO	POZNÁMKA
CEP 3	4200/1800	VNĚJŠÍ STĚNA Z PL PROFILŮ S KOVOVÝMI VÝZTUHAMI, S OKNY DVOUKŘÍDLÝMI OTEVÍRAVÝMI A JEDNOKŘÍDLÝMI OTVÍRAVÝMI A SKLÁPĚCÍMI, POD PAŽDÍKY KŘÍDLA SKLÁPECÍ, SYSTÉM MIKROVENTILACE A INFILTRACE, ZASKLENÍ IZOLAČNÍM DVOJSKLEM ČIRÝM, DODÁVKA VČETNĚ KOTEVNÍCH PRVKŮ A VNITŘNÍCH HLINÍKOVÝCH HORIZONTÁLNÍCH ŽALUZIÍ, BEZ VNITŘNÍHO PARAPETU 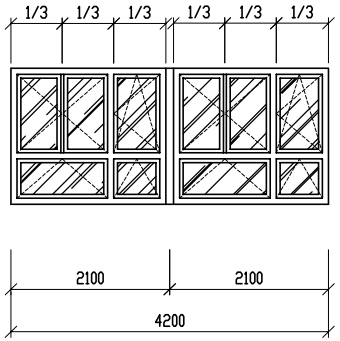 MOŽNOST SKLÁPĚNÍ VENTILAČNÍCH KŘÍDEL DO VODOROVNÉ POLOHY	6	10	16	DESIGN KOVÁNÍ DLE VÝBĚRU INVESTORA Z NABÍDLKY DODAVATELE 2xSVISLÁ ZÁSTRČ PRO JEDNO OKENNÍ KŘÍDLO 6x PŮLOLIVA OKENNÍ 2x PŮLOLIVA OKENNÍ POLOHOVACÍ	●				BÍLÁ		– SOUČINITEL PROSTUPU TEPLA: VÝROBEK CELKEM: max. U = 1,3 W/(m².K) RÁM OKNA: max. U = 1,5 W/(m².K) ZASKLENÍ IZOLAČNÍM SKLEM – PLASTOVÉ PROFILY OKNA KATEGORIE A DLE ČSN EN 12 608 – STAVEBNÍ TLOUŠŤKA PROFILŮ OKEN MIN. 80mm – NA KONSTRUKCI ZASKLENÍ BUDE POUŽIT TEPLÝ PLASTOVÝ RÁMEČEK – STŘEDOVÉ TĚSNĚNÍ, TROJITÉ TĚSNĚNÍ – MIN. VÁŽENÁ NEPRŮZVUČNOST OKEN 32dB
CEP 4	2100/1800	VNĚJŠÍ STĚNA Z PL PROFILŮ S KOVOVÝMI VÝZTUHAMI, S OKNEM DVOUKŘÍDLÝM OTEVÍRAVÝM A JEDNOKŘÍDLÝM OTVÍRAVÝM A SKLÁPĚCÍM, POD PAŽDÍKEM KŘÍDLA SKLÁPECÍ, SYSTÉM MIKROVENTILACE A INFILTRACE, ZASKLENÍ IZOLAČNÍM DVOJSKLEM ČIRÝM, DODÁVKA VČETNĚ KOTEVNÍCH PRVKŮ A VNITŘNÍCH HLINÍKOVÝCH HORIZONTÁLNÍCH ŽALUZIÍ, BEZ VNITŘNÍHO PARAPETU 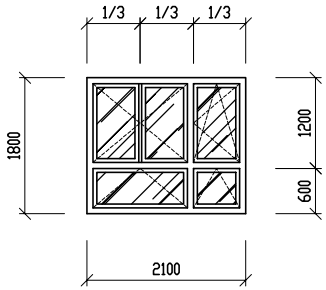 MOŽNOST SKLÁPĚNÍ VENTILAČNÍCH KŘÍDEL DO VODOROVNÉ POLOHY	2	–	2	DESIGN KOVÁNÍ DLE VÝBĚRU INVESTORA Z NABÍDLKY DODAVATELE SVISLÁ ZÁSTRČ PRO JEDNO OKENNÍ KŘÍDLO 3x PŮLOLIVA OKENNÍ 1x PŮLOLIVA OKENNÍ POLOHOVACÍ	●						– SCHÉMA JE KRESLENO PŘI POHLEDU Z EXTERRIÉRU – PŘED ZAPOČETÍM VÝROBY PŘEMĚŘIT SKUTEČNÉ ROZMĚRY STAVEBNÍHO OTVORU !

Č. ZAKÁZKY : 1211 034.4

LIST Č. : F.1.1.7.1-2

PDF vytvořeno zkušební verzí pdfFactory www.pdffactory.com

VÝPIS VNĚJŠÍCH VÝPLNÍ OTVORŮ – OKNA, DVEŘE

OZNAČENÍ NA VÝKRESE	SKLADEBNÉ ROZMĚRY [mm]	POPIS SCHEMATICKÉ ZOBRAZENÍ	POČET KUSŮ 1.NP	POČET KUSŮ 2.NP	POČET KUSŮ CELKEM	KOVÁNÍ	ZASKLENÍ PRŮHLED.	ZASKLENÍ NEPRŮHL.	ZASKLENÍ DRÁTOSKLO	ZASKLENÍ ORNAMENT.	NÁTĚR BARVA	NÁTĚR ČÍSLO	POZNÁMKA
CEP 5	1200/1800	VNĚJŠÍ OKNO Z PL PROFILŮ S KOVOVÝMI VÝZTUHAMI, JEDNOKŘÍDLOVÉ OTVÍRAVÉ A SKLÁPĚCÍ, SYSTÉM MIKROVENTILACE A INFILTRACE, ZASKLENÍ IZOLAČNÍM DVOJSKLEM ČIRÝM, DODÁVKA VČETNĚ KOTEVNÍCH PRVKŮ, BEZ VNITŘNÍHO PARAPETU 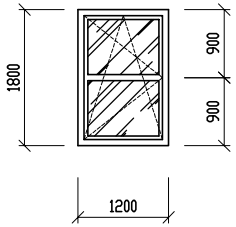	0	1	1	DESIGN KOVÁNÍ DLE VÝBĚRU INVESTORA Z NABÍDLKY DODAVATELE PŮLOLIVA OKENNÍ POLOHOVACÍ	●				BÍLÁ		– SOUČINITEL PROSTUPU TEPLA: VÝROBEK CELKEM: max. U = 1,3 W/(m².K) RÁM OKNA: max. U = 1,5 W/(m².K) ZASKLENÍ IZOLAČNÍM SKLEM – PLASTOVÉ PROFILY OKNA KATEGORIE A DLE ČSN EN 12 608 – STAVEBNÍ TLOUŠŤKA PROFILŮ OKEN MIN. 80mm
CEP 6	900/900	VNĚJŠÍ OKNO Z PL PROFILŮ S KOVOVÝMI VÝZTUHAMI, JEDNOKŘÍDLOVÉ SKLÁPĚCÍ, ZASKLENÍ IZOLAČNÍM DVOJSKLEM ČIRÝM BEZPEČNOSTNÍM, DODÁVKA VČETNĚ KOTEVNÍCH PRVKŮ, BEZ VNITŘNÍHO PARAPETU 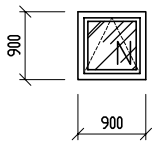 MOŽNOST SKLÁPĚNÍ DO VODOROVNÉ POLOHY N – BEZPEČNOSTNÍ SKLO	6	–	6	DESIGN KOVÁNÍ DLE VÝBĚRU INVESTORA Z NABÍDLKY DODAVATELE PŮLOLIVA OKENNÍ	●						– NA KONSTRUKCI ZASKLENÍ BUDE POUŽIT TEPLÝ PLASTOVÝ RÁMEČEK – STŘEDOVÉ TĚSNĚNÍ, TROJITÉ TĚSNĚNÍ – MIN. VÁŽENÁ NEPRŮZVUČNOST OKEN 32dB – SCHÉMA JE KRESLENO PŘI POHLEDU Z EXTERRIÉRU
CEP 7	900/1800	VNĚJŠÍ OKNO Z PL PROFILŮ S KOVOVÝMI VÝZTUHAMI, DVOUKŘÍDLOVÉ SKLÁPĚCÍ S PAŽDÍKEM, ZASKLENÍ IZOLAČNÍM DVOJSKLEM NEPRŮHLEDNÝM, DODÁVKA VČETNĚ KOTEVNÍCH PRVKŮ, BEZ VNITŘNÍHO PARAPETU 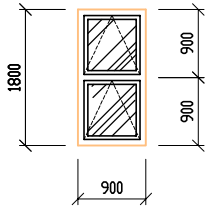 MOŽNOST SKLÁPĚNÍ DO VODOROVNÉ POLOHY	0	6	6	DESIGN KOVÁNÍ DLE VÝBĚRU INVESTORA Z NABÍDLKY DODAVATELE 2xPÁKOVÝ UZÁVĚR S TÁHLEM 1xDL.3,0m 1xDL.2,1m (MAX.1,5m NAD PODESTOU)		●					– PŘED ZAPOČETÍM VÝROBY PŘEMĚŘIT SKUTEČNÉ ROZMĚRY STAVEBNÍHO OTVORU !

Č. ZAKÁZKY : 1211 034.4

LIST Č. : F.1.1.7.1-3

PDF vytvořeno zkušební verzí pdfFactory www.pdffactory.com

VÝPIS VNĚJŠÍCH VÝPLNÍ OTVORŮ – OKNA, DVEŘE

OZNAČENÍ NA VÝKRESE	SKLADEBNÉ ROZMĚRY [mm]	POPIS SCHEMATICKÉ ZOBRAZENÍ	POČET KUSŮ 1.NP	POČET KUSŮ 2.NP	POČET KUSŮ CELKEM	KOVÁNÍ	ZASKLENÍ PRŮHLED.	ZASKLENÍ NEPRŮHL.	ZASKLENÍ DRÁTOSKLO	ZASKLENÍ ORNAMENT.	NÁTĚR BARVA	NÁTĚR ČÍSLO	POZNÁMKA
CEP 8	900/1800	VNĚJŠÍ OKNO Z PL PROFILŮ S KOVOVÝMI VÝZTUHAMI, JEDNOKŘÍDLOVÉ OTVÍRAVÉ A SKLÁPĚCÍ, SYSTÉM MIKROVENTILACE A INFILTRACE, ZASKLENÍ IZOLAČNÍM DVOJSKLEM ČIRÝM, DODÁVKA VČETNĚ KOTEVNÍCH PRVKŮ, BEZ VNITŘNÍHO PARAPETU 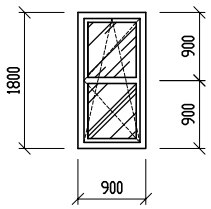	8	13	21	DESIGN KOVÁNÍ DLE VÝBĚRU INVESTORA Z NABÍDLKY DODAVATELE PŮLOLIVA OKENNÍ POLOHOVACÍ	●				BÍLÁ		– SOUČINITEL PROSTUPU TEPLA: VÝROBEK CELKEM: max. U = 1,3 W/(m².K) RÁM OKNA: max. U = 1,5 W/(m².K) ZASKLENÍ IZOLAČNÍM SKLEM – PLASTOVÉ PROFILY OKNA KATEGORIE A DLE ČSN EN 12 608 – STAVEBNÍ TLOUŠŤKA PROFILŮ OKEN MIN. 80mm – NA KONSTRUKCI ZASKLENÍ BUDE POUŽIT TEPLÝ PLASTOVÝ RÁMEČEK – STŘEDOVÉ TĚSNĚNÍ, TROJITÉ TĚSNĚNÍ – MIN. VÁŽENÁ NEPRŮZVUČNOST OKEN 32dB – SCHÉMA JE KRESLENO PŘI POHLEDU Z EXTERRIÉRU – PŘED ZAPOČETÍM VÝROBY PŘEMĚŘIT SKUTEČNÉ ROZMĚRY STAVEBNÍHO OTVORU !
CEP 9	900/1800	VNĚJŠÍ OKNO Z PL PROFILŮ S KOVOVÝMI VÝZTUHAMI, JEDNOKŘÍDLOVÉ OTVÍRAVÉ A SKLÁPĚCÍ, SYSTÉM MIKROVENTILACE A INFILTRACE, ZASKLENÍ IZOLAČNÍM DVOJSKLEM ČIRÝM, DODÁVKA VČETNĚ KOTEVNÍCH PRVKŮ, BEZ VNITŘNÍHO PARAPETU 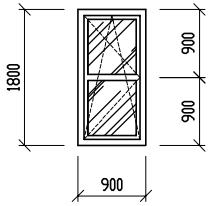	3	10	13	DESIGN KOVÁNÍ DLE VÝBĚRU INVESTORA Z NABÍDLKY DODAVATELE PŮLOLIVA OKENNÍ POLOHOVACÍ	●						
CEP 10	900/1800	VNĚJŠÍ OKNO Z PL PROFILŮ S KOVOVÝMI VÝZTUHAMI, JEDNOKŘÍDLOVÉ OTVÍRAVÉ A SKLÁPĚCÍ, SYSTÉM MIKROVENTILACE A INFILTRACE, ZASKLENÍ IZOLAČNÍM DVOJSKLEM NEPRŮHLEDNÝM, DODÁVKA VČETNĚ KOTEVNÍCH PRVKŮ, BEZ VNITŘNÍHO PARAPETU 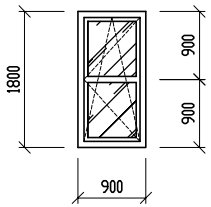	0	2	2	DESIGN KOVÁNÍ DLE VÝBĚRU INVESTORA Z NABÍDLKY DODAVATELE PŮLOLIVA OKENNÍ POLOHOVACÍ		●					

Č. ZAKÁZKY : 1211 034.4

LIST Č. : F.1.1.7.1-4

PDF vytvořeno zkušební verzí pdfFactory www.pdffactory.com

VÝPIS VNĚJŠÍCH VÝPLNÍ OTVORŮ – OKNA, DVEŘE

OZNAČENÍ NA VÝKRESE	SKLADEBNÉ ROZMĚRY [mm]	POPIS SCHEMATICKÉ ZOBRAZENÍ	POČET KUSŮ 1.NP	POČET KUSŮ 2.NP	POČET KUSŮ CELKEM	KOVÁNÍ	ZASKLENÍ PRŮHLED.	ZASKLENÍ NEPRŮHL.	ZASKLENÍ DRÁTOSKLO	ZASKLENÍ ORNAMENT.	NÁTĚR BARVA	NÁTĚR ČÍSLO	POZNÁMKA
CEP 11	900/1800	VNĚJŠÍ OKNO Z PL PROFILŮ S KOVOVÝMI VÝZTUHAMI, JEDNOKŘÍDLOVÉ OTVÍRAVÉ A SKLÁPĚCÍ, SYSTÉM MIKROVENTILACE A INFILTRACE, ZASKLENÍ IZOLAČNÍM DVOJSKLEM NEPRŮHLEDNÝM, DODÁVKA VČETNĚ KOTEVNÍCH PRVKŮ, BEZ VNITŘNÍHO PARAPETU 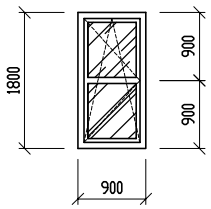	2	2	4	DESIGN KOVÁNÍ DLE VÝBĚRU INVESTORA Z NABÍDLKY DODAVATELE PŮLOLIVA OKENNÍ POLOHOVACÍ		●			BÍLÁ		– SOUČINITEL PROSTUPU TEPLA: VÝROBEK CELKEM: max. U = 1,3 W/(m².K) RÁM OKNA: max. U = 1,5 W/(m².K) ZASKLENÍ IZOLAČNÍM SKLEM – PLASTOVÉ PROFILY OKNA KATEGORIE A DLE ČSN EN 12 608 – STAVEBNÍ TLOUŠŤKA PROFILŮ OKEN MIN. 80mm
CEP 12	800/500	VNĚJŠÍ OKNO Z PL PROFILŮ S KOVOVÝMI VÝZTUHAMI, JEDNOKŘÍDLOVÉ SKLÁPĚCÍ, ZASKLENÍ IZOLAČNÍM DVOJSKLEM ČIRÝM, DODÁVKA VČETNĚ KOTEVNÍCH PRVKŮ, BEZ VNITŘNÍHO PARAPETU 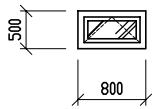 MOŽNOST SKLÁPĚNÍ DO VODOROVNÉ POLOHY	2	0	2	DESIGN KOVÁNÍ DLE VÝBĚRU INVESTORA Z NABÍDLKY DODAVATELE PÁKOVÝ UZÁVĚR S TÁHLEM DL.1,3m	●						– NA KONSTRUKCI ZASKLENÍ BUDE POUŽIT TEPLÝ PLASTOVÝ RÁMEČEK – STŘEDOVÉ TĚSNĚNÍ, TROJITÉ TĚSNĚNÍ – MIN. VÁŽENÁ NEPRŮZVUČNOST OKEN 32dB
CEP 13	~2180/1750	VNĚJŠÍ STĚNA SPOJOVACÍHO KRČKU Z PL PROFILŮ S KOVOVÝMI VÝZTUHAMI, S OKNY PEVNÝMI A SKLÁPĚCÍMI NADSVĚTLÍKY ZASKLENÍ IZOLAČNÍM DVOJSKLEM ČIRÝM, DODÁVKA VČETNĚ KOTEVNÍCH PRVKŮ, VNITŘNÍHO PLASTOVÉHO PARAPETU Š.200mm, KOTVENÍ DO STĚNY A NA STÁVAJÍCÍ OCELOVOU KONSTRUKCI 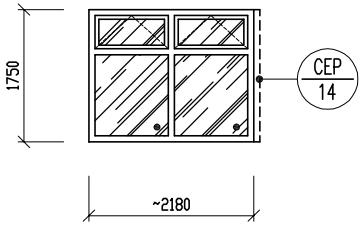 MOŽNOST SKLÁPĚNÍ DO VODOROVNÉ POLOHY	1	0	1	DESIGN KOVÁNÍ DLE VÝBĚRU INVESTORA Z NABÍDLKY DODAVATELE 2x PÁKOVÝ UZÁVĚR	●						– SCHÉMA JE KRESLENO PŘI POHLEDU Z EXTERRIÉRU – PŘED ZAPOČETÍM VÝROBY PŘEMĚŘIT SKUTEČNÉ ROZMĚRY STAVEBNÍHO OTVORU !

Č. ZAKÁZKY : 1211 034.4

LIST Č. : F.1.1.7.1-5

PDF vytvořeno zkušební verzí pdfFactory www.pdffactory.com

VÝPIS VNĚJŠÍCH VÝPLNÍ OTVORŮ – OKNA, DVEŘE

OZNAČENÍ NA VÝKRESE	SKLADEBNÉ ROZMĚRY [mm]	POPIS SCHEMATICKÉ ZOBRAZENÍ	POČET KUSŮ 1.NP	POČET KUSŮ 2.NP	POČET KUSŮ CELKEM	KOVÁNÍ	ZASKLENÍ PRŮHLED.	ZASKLENÍ NEPRŮHL.	ZASKLENÍ DRÁTOSKLO	ZASKLENÍ ORNAMENT.	NÁTĚR BARVA	NÁTĚR ČÍSLO	POZNÁMKA
CEP 14	~5570/1750 DVEŘE 800/2000+600	VNĚJŠÍ STĚNA SPOJOVACÍHO KRČKU Z PL PROFILŮ S KOVOVÝMI VÝZTUHAMI S DVEŘMI JEDNOKŘÍDLOVÝMI PROSKLENÝMI SKLEM BEZPEČNOSTNÍM, S JEDNÍM OKNEM PEVNÝM A DVĚMA OTEVÍRAVÝMI SE SKLÁPĚCÍMI NADSVĚTLÍKY, ZASKLENÍ IZOLAČNÍM DVOJSKLEM ČIRÝM, DODÁVKA VČETNĚ KOTEVNÍCH PRVKŮ A VNITŘNÍHO PLASTOVÉHO PARAPETU Š.200mm, KOTVENÍ DO ZDĚNÉHO PARAPETU A NA STÁVAJÍCÍ OCELOVOU KONSTRUKCI 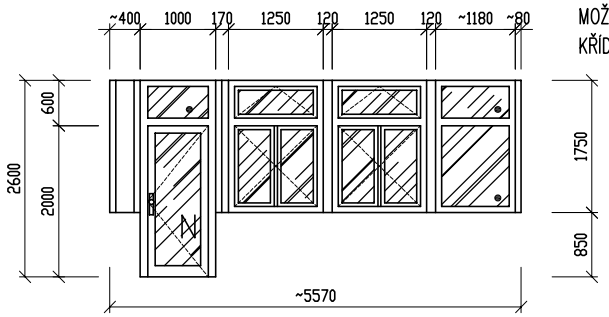 MOŽNOST SKLÁPĚNÍ VENTILAČNÍCH KŘÍDEL DO VODOROVNÉ POLOHY N – BEZPEČNOSTNÍ SKLO	1	0	1	DESIGN KOVÁNÍ DLE VÝBĚRU INVESTORA Z NABÍDLKY DODAVATELE 2x PÁKOVÝ UZÁVĚR 2x PŮLOLIVA POLOHOVACÍ 2x SVISLÁ ZÁSTRČ PRO JEDNO OKENNÍ KŘÍDLO KOULE–KLIKA FAB	●				BÍLÁ		– SOUČINITEL PROSTUPU TEPLA: VÝROBEK CELKEM: max. U = 1,3 W/(m².K) RÁM OKNA: max. U = 1,5 W/(m².K) ZASKLENÍ IZOLAČNÍM SKLEM – PLASTOVÉ PROFILY OKNA KATEGORIE A DLE ČSN EN 12 608 – STAVEBNÍ TLOUŠŤKA PROFILŮ OKEN MIN. 80mm – NA KONSTRUKCI ZASKLENÍ BUDE POUŽIT TEPLÝ PLASTOVÝ RÁMEČEK – STŘEDOVÉ TĚSNĚNÍ, TROJITÉ TĚSNĚNÍ – MIN. VÁŽENÁ NEPRŮZVUČNOST OKEN 32dB
CEP 15	~2680/1750	VNĚJŠÍ STĚNA SPOJOVACÍHO KRČKU Z PL PROFILŮ S KOVOVÝMI VÝZTUHAMI, S OKNY PEVNÝMI A SKLÁPĚCÍMI NADSVĚTLÍKY ZASKLENÍ IZOLAČNÍM DVOJSKLEM ČIRÝM, DODÁVKA VČETNĚ KOTEVNÍCH PRVKŮ A VNITŘNÍHO PLASTOVÉHO PARAPETU Š.200mm, KOTVENÍ DO STĚNY A NA STÁVAJÍCÍ OCELOVOU KONSTRUKCI 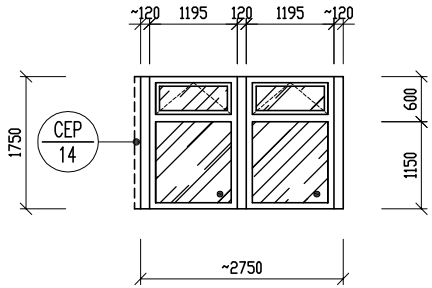 MOŽNOST SKLÁPĚNÍ DO VODOROVNÉ POLOHY	1	0	1	DESIGN KOVÁNÍ DLE VÝBĚRU INVESTORA Z NABÍDLKY DODAVATELE 2x PÁKOVÝ UZÁVĚR	●						– SCHÉMA JE KRESLENO PŘI POHLEDU Z EXTERRIÉRU – PŘED ZAPOČETÍM VÝROBY PŘEMĚŘIT SKUTEČNÉ ROZMĚRY STAVEBNÍHO OTVORU !

Č. ZAKÁZKY : 1211 034.4

LIST Č. : F.1.1.7.1–6

PDF vytvořeno zkušební verzí pdfFactory www.pdffactory.com

VÝPIS VNĚJŠÍCH VÝPLNÍ OTVORŮ – OKNA, DVEŘE

OZNAČENÍ NA VÝKRESE	OTEVÍRÁNÍ	JMENOVITÉ ROZMĚRY [mm]	ZÁRUBNĚ POPIS OZNAČENÍ	DVEŘNÍ KŘÍDLA – POPIS SCHEMATICKÉ ZOBRAZENÍ	POČET KS 1.NP	POČET KS 2.NP	POČET KS CELKEM	KOVÁNÍ	ZÁMEK OBYČEJNÝ	ZÁMEK DOZICKÝ	ZÁMEK S VLOŽKOU	ZÁMEK EL.VRÁTNÝ	ZÁMEK ZÁSTRČ	ZASK. PRŮHLED.	ZASK. NEPRŮHL.	NÁTĚR BARVA	NÁTĚR ČÍSLO	POZNÁMKA
DEP 1	P	1300/2100+650 SKLADEBNÉ ROZMĚRY: 1500/2750	HLINÍKOVÁ RÁMOVÁ ZÁRUBEŇ	VNĚJŠÍ HLINÍKOVÉ DVEŘE ČÁSTEČNĚ PROSKLENÉ BEZPEČNOSTNÍM IZOLAČNÍM DVOJSKLEM PRO VSTUPNÍ DVEŘE, OTOČNÉ OTEVÍRAVÉ VEN, DVOUKŘÍDLOVÉ PRAVÉ, ASYMETRICKÉ S PEVNÝM NADSVĚTLÍKEM 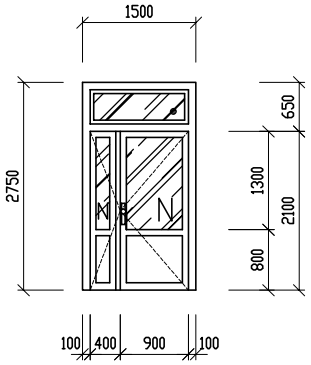 N – BEZPEČNOSTNÍ SKLO	2	–	2	TYP KOVÁNÍ DLE VÝBĚRU INVESTORA Z NABÍDLKY DODAVATELE KLIKA/KOULE SAMOZAVÍRAČ S REKTIFIKACÍ SVISLÁ ZÁSTRČ 1x STAVĚČ KŘÍDLA			●	● NAPOJIT NA STÁVAJÍCÍ ROZVOD		● VNITŘNÍ I VNĚJŠÍ SKLO DVOJSKLA BEZPEČNOSTNÍ CONNEX(DVEŘE)		BÍLÁ		– SOUČIN. PROSTUPU TEPLA: VÝROBEK CELKEM: max. U = 1,3 W/(m².K) RÁM OKNA: max. U = 1,5 W/(m².K) ZASKLENÍ IZOLAČNÍM SKLEM VÝPLŇ DVEŘÍ IZOLAČNÍ – DVEŘE S PODLAHOVOU LIŠTU (TĚSNÍCÍ KARTÁČKY VE DVEŘNÍM KŘÍDLE) – NA KONSTRUKCI ZASKLENÍ BUDE POUŽIT TEPLÝ PLASTOVÝ RÁMEČEK – SCHÉMA JE KRESLENO PŘI POHLEDU Z EXTERRIÉRU
DEP 2	P	1300/2100+650 SKLADEBNÉ ROZMĚRY: 1500/2750	PLASTOVÁ RÁMOVÁ ZÁRUBEŇ S KOVOVÝMI VÝZTUHAMI	VNĚJŠÍ DVEŘE Z PL PROFILŮ S KOVOVÝMI VÝZTUHAMI ČÁSTEČNĚ PROSKLENÉ BEZPEČNOSTNÍM IZOLAČNÍM DVOJSKLEM PRO VSTUPNÍ DVEŘE, OTOČNÉ OTEVÍRAVÉ VEN, DVOUKŘÍDLOVÉ PRAVÉ, SYMETRICKÉ SE SKLÁPĚCÍM NADSVĚTLÍKEM 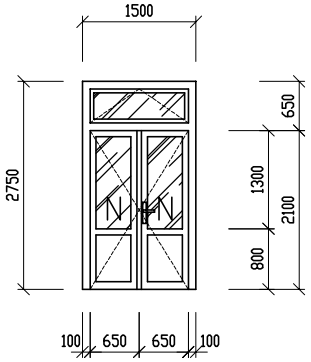 MOŽNOST SKLÁPĚNÍ NADSVĚTLÍKU DO VODOROVNÉ POLOHY N – BEZPEČNOSTNÍ SKLO	1	–	1	TYP KOVÁNÍ DLE VÝBĚRU INVESTORA Z NABÍDLKY DODAVATELE KLIKA/KLIKA SVISLÁ ZÁSTRČ 2x STAVĚČ KŘÍDLA PÁKOVÝ UZÁVĚR S TÁHLEM DL.1,3m			●			● VNITŘNÍ I VNĚJŠÍ SKLO DVOJSKLA BEZPEČNOSTNÍ CONNEX(DVEŘE)		BÍLÁ		– PŘED ZAPOČETÍM VÝROBY PŘEMĚŘIT SKUTEČNÉ ROZMĚRY STAVEBNÍHO OTVORU ! – PLASTOVÉ PROFILY DVEŘÍ KATEGORIE A DLE ČSN EN 12 608

Č. ZAKÁZKY : 1211 034.4

LIST Č. : F.1.1.7.1–7

PDF vytvořeno zkušební verzí pdfFactory www.pdffactory.com

VÝPIS VNĚJŠÍCH VÝPLNÍ OTVORŮ – OKNA, DVEŘE

OZNAČENÍ NA VÝKRESE	OTEVÍRÁNÍ	JMENOVITÉ ROZMĚRY [mm]	ZÁRUBNĚ POPIS OZNAČENÍ	DVEŘNÍ KŘÍDLA – POPIS SCHEMATICKÉ ZOBRAZENÍ	POČET KS 1.NP	POČET KS 2.NP	POČET KS CELKEM	KOVÁNÍ	ZÁMEK OBYČEJNÝ	ZÁMEK DOZICKÝ	ZÁMEK S VLOŽKOU	ZÁMEK EL.VRÁTNÝ	ZÁMEK ZÁSTRČ	ZASK. PRŮHLED.	ZASK. NEPRŮHL.	NÁTĚR BARVA	NÁTĚR ČÍSLO	POZNÁMKA
DEP 3	P	1300/2100+650 SKLADEBNÉ ROZMĚRY: 1500/2750	PLASTOVÁ RÁMOVÁ ZÁRUBEŇ S KOVOVÝMI VÝZTUHAMI	VNĚJŠÍ DVEŘE Z PL PROFILŮ S KOVOVÝMI VÝZTUHAMI PLNÉ, OTOČNÉ OTEVÍRAVÉ VEN, DVOUKŘÍDLOVÉ PRAVÉ, SYMETRICKÉ SE SKLÁPĚCÍM NADSVĚTLÍKEM PROSKLENÝM IZOLAČNÍM DVOJSKLEM 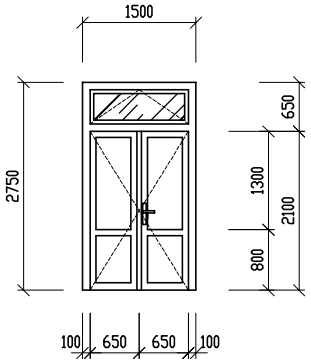 MOŽNOST SKLÁPĚNÍ NADSVĚTLÍKU DO VODOROVNÉ POLOHY	1	–	1	TYP KOVÁNÍ DLE VÝBĚRU INVESTORA Z NABÍDLKY DODAVATELE KLIKA/KLIKA SVISLÁ ZÁSTRČ 2x STAVĚČ KŘÍDLA PÁKOVÝ UZÁVĚR S TÁHLEM DL.1,3m			●					BÍLÁ		– SOUČIN. PROSTUPU TEPLA: VÝROBEK CELKEM: max. U = 1,3 W/(m².K) RÁM OKNA: max. U = 1,5 W/(m².K) ZASKLENÍ IZOLAČNÍM SKLEM VÝPLŇ DVEŘÍ IZOLAČNÍ – DVEŘE S PODLAHOVOU LIŠTU (TĚSNÍCÍ KARTÁČKY VE DVEŘNÍM KŘÍDLE) – PLASTOVÉ PROFILY DVEŘÍ KATEGORIE A DLE ČSN EN 12 608 – NA KONSTRUKCI ZASKLENÍ BUDE POUŽIT TEPLÝ PLASTOVÝ RÁMEČEK – SCHÉMA JE KRESLENO PŘI POHLEDU Z EXTERRIÉRU – PŘED ZAPOČETÍM VÝROBY PŘEMĚŘIT SKUTEČNÉ ROZMĚRY STAVEBNÍHO OTVORU !
DEP 4	P	1300/2100+650 SKLADEBNÉ ROZMĚRY: 1500/2750	PLASTOVÁ RÁMOVÁ ZÁRUBEŇ S KOVOVÝMI VÝZTUHAMI	VNĚJŠÍ DVEŘE Z PL PROFILŮ S KOVOVÝMI VÝZTUHAMI ČÁSTEČNĚ PROSKLENÉ BEZPEČNOSTNÍM IZOLAČNÍM DVOJSKLEM PRO VSTUPNÍ DVEŘE, OTOČNÉ OTEVÍRAVÉ VEN, DVOUKŘÍDLOVÉ PRAVÉ, ASYMETRICKÉ S OTEVÍRAVÝM NADSVĚTLÍKEM 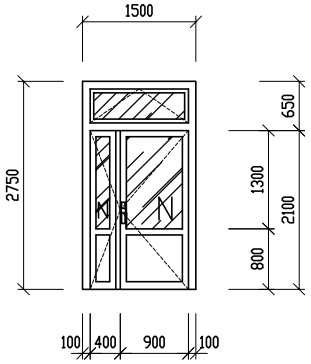 MOŽNOST SKLÁPĚNÍ NADSVĚTLÍKU DO VODOROVNÉ POLOHY N – BEZPEČNOSTNÍ SKLO	1	–	1	TYP KOVÁNÍ DLE VÝBĚRU INVESTORA Z NABÍDLKY DODAVATELE KLIKA/KOULE SAMOZAVÍRAČ S REKTIFIKACÍ SVISLÁ ZÁSTRČ 1x STAVĚČ KŘÍDLA PÁKOVÝ UZÁVĚR S TÁHLEM DL.1,3m			●			VNITŘNÍ I VNĚJŠÍ SKLO DVOJSKLA BEZPEČNOSTNÍ CONNEX(DVEŘE) ●		BÍLÁ		

Č. ZAKÁZKY : 1211 034.4

LIST Č. : F.1.1.7.1-8

PDF vytvořeno zkušební verzí pdfFactory www.pdffactory.com

VÝPIS VNĚJŠÍCH VÝPLNÍ OTVORŮ – OKNA, DVEŘE

OZNAČENÍ NA VÝKRESE	OTEVÍRÁNÍ	JMENOVITÉ ROZMĚRY [mm]	ZÁRUBNĚ POPIS OZNAČENÍ	DVEŘNÍ KŘÍDLA – POPIS SCHEMATICKÉ ZOBRAZENÍ	POČET KS 1.NP	POČET KS 2.NP	POČET KS CELKEM	KOVÁNÍ	ZÁMEK OBYČEJNÝ	ZÁMEK DOZICKÝ	ZÁMEK S VLOŽKOU	ZÁMEK EL.VRÁTNÝ	ZÁMEK ZÁSTRČ	ZASK. PRŮHLED.	ZASK. NEPRŮHL.	NÁTĚR BARVA	NÁTĚR ČÍSLO	POZNÁMKA
DEP 5	P	740/2100+650 SKLADEBNÉ ROZMĚRY: 900/2750	PLASTOVÁ RÁMOVÁ ZÁRUBEŇ S KOVOVÝMI VÝZTUHAMI Š.80mm	VNĚJŠÍ DVEŘE Z PL PROFILŮ S KOVOVÝMI VÝZTUHAMI PLNÉ, OTOČNÉ OTEVÍRAVÉ VEN, JEDNOKŘÍDLOVÉ PRAVÉ, SE SKLÁPĚCÍM NADSVĚTLÍKEM PROSKLENÝM IZOLAČNÍM DVOJSKLEM 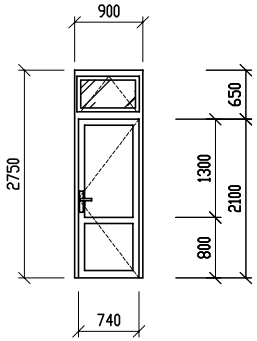 MOŽNOST SKLÁPĚNÍ NADSVĚTLÍKU DO VODOROVNÉ POLOHY	1	–	1	TYP KOVÁNÍ DLE VÝBĚRU INVESTORA Z NABÍDLKY DODAVATELE KLIKA/KLIKA STAVĚČ KŘÍDLA PÁKOVÝ UZÁVĚR S TÁHLEM DL.1,3m			●					BÍLÁ		– SOUČIN. PROSTUPU TEPLA: VÝROBEK CELKEM: max. U = 1,3 W/(m².K) RÁM OKNA: max. U = 1,5 W/(m².K) ZASKLENÍ IZOLAČNÍM SKLEM VÝPLŇ DVEŘÍ IZOLAČNÍ – DVEŘE S PODLAHOVOU LIŠTU (TĚSNÍCÍ KARTÁČKY VE DVEŘNÍM KŘÍDLE) – PLASTOVÉ PROFILY DVEŘÍ KATEGORIE A DLE ČSN EN 12 608 – NA KONSTRUKCI ZASKLENÍ BUDE POUŽIT TEPLÝ PLASTOVÝ RÁMEČEK – SCHÉMA JE KRESLENO PŘI POHLEDU Z EXTERRIÉRU – PŘED ZAPOČETÍM VÝROBY PŘEMĚŘIT SKUTEČNÉ ROZMĚRY STAVEBNÍHO OTVORU !
DEP 6	P	800/2100+650 SKLADEBNÉ ROZMĚRY: 960/2750	PLASTOVÁ RÁMOVÁ ZÁRUBEŇ S KOVOVÝMI VÝZTUHAMI Š.80mm	VNĚJŠÍ DVEŘE Z PL PROFILŮ S KOVOVÝMI VÝZTUHAMI ČÁSTEČNĚ PROSKLENÉ BEZPEČNOSTNÍM IZOLAČNÍM DVOJSKLEM PRO VSTUPNÍ DVEŘE, OTOČNÉ OTEVÍRAVÉ VEN, JEDNOKŘÍDLOVÉ PRAVÉ S OTEVÍRAVÝM NADSVĚTLÍKEM 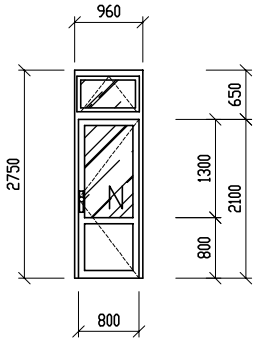 MOŽNOST SKLÁPĚNÍ NADSVĚTLÍKU DO VODOROVNÉ POLOHY N – BEZPEČNOSTNÍ SKLO	1	–	1	TYP KOVÁNÍ DLE VÝBĚRU INVESTORA Z NABÍDLKY DODAVATELE KLIKA/KOULE SAMOZAVÍRAČ S REKTIFIKACÍ PÁKOVÝ UZÁVĚR S TÁHLEM DL.1,3m			●			● VNITŘNÍ I VNĚJŠÍ SKLO DVOJSKLA BEZPEČNOSTNÍ CONNEX(DVEŘE)		BÍLÁ		

Č. ZAKÁZKY : 1211 034.4

LIST Č. : F.1.1.7.1–9

PDF vytvořeno zkušební verzí pdfFactory www.pdffactory.com