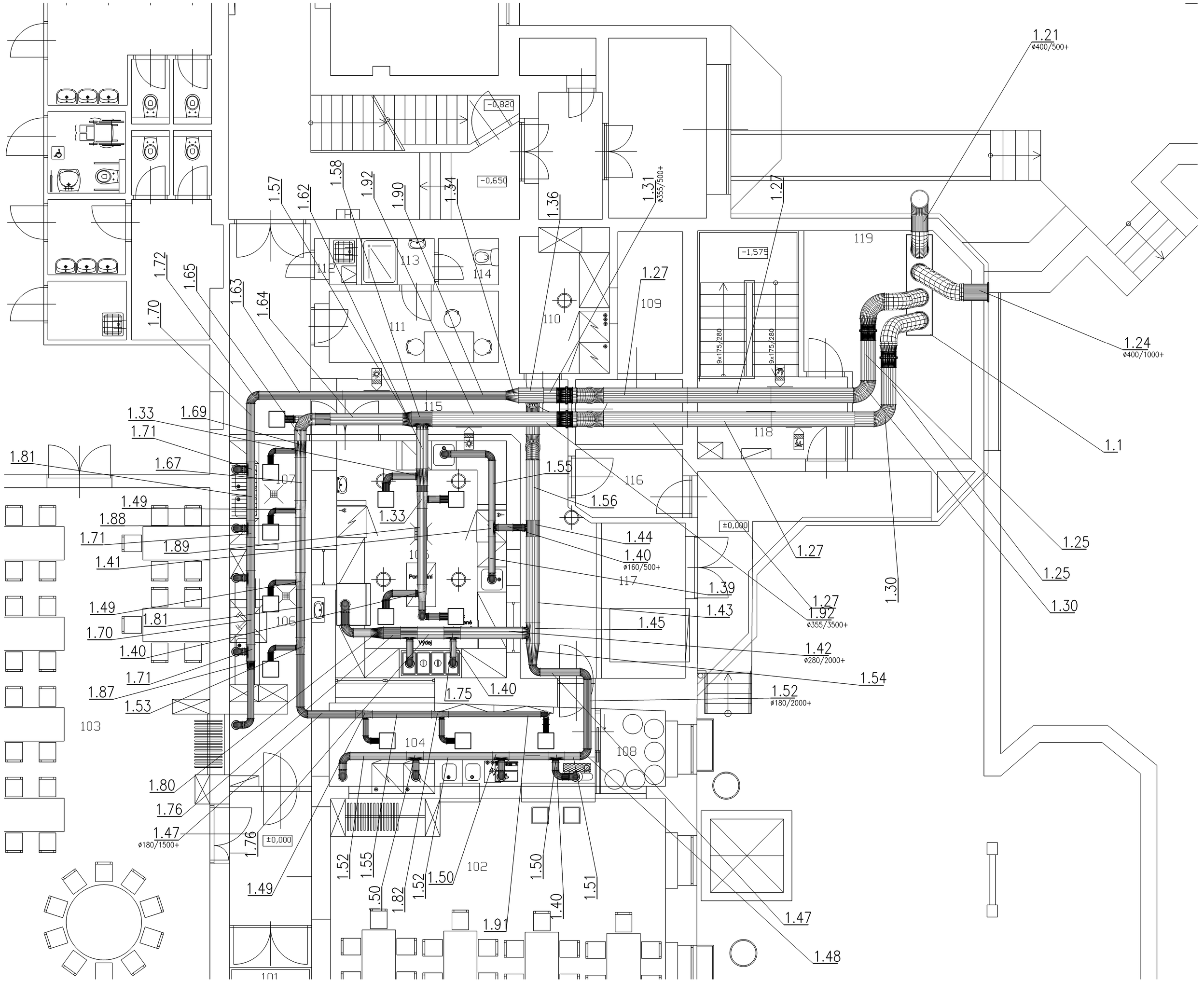

Řez 1–1

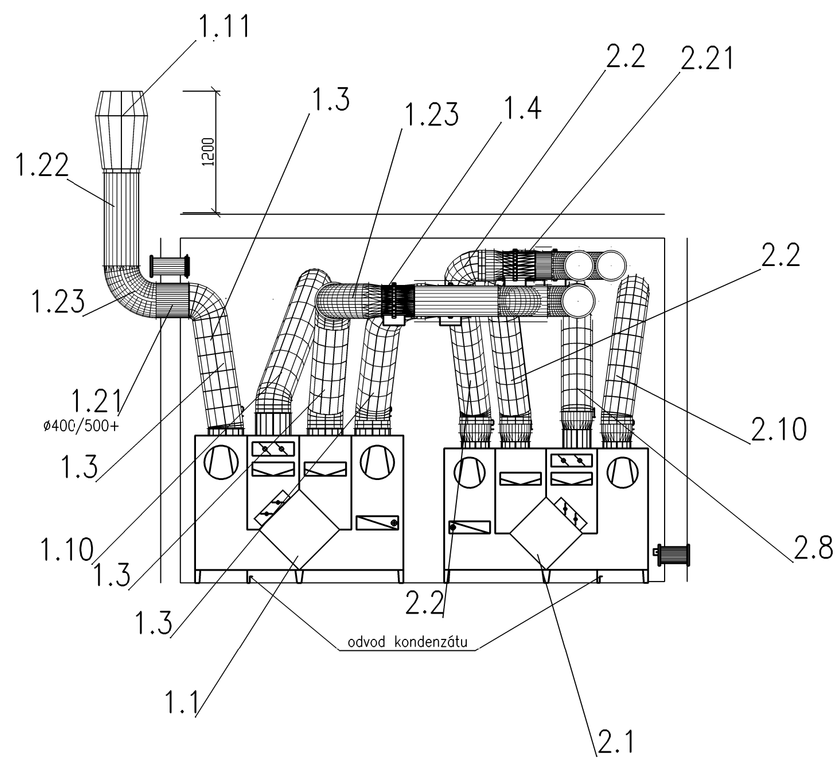

Řez 2–2

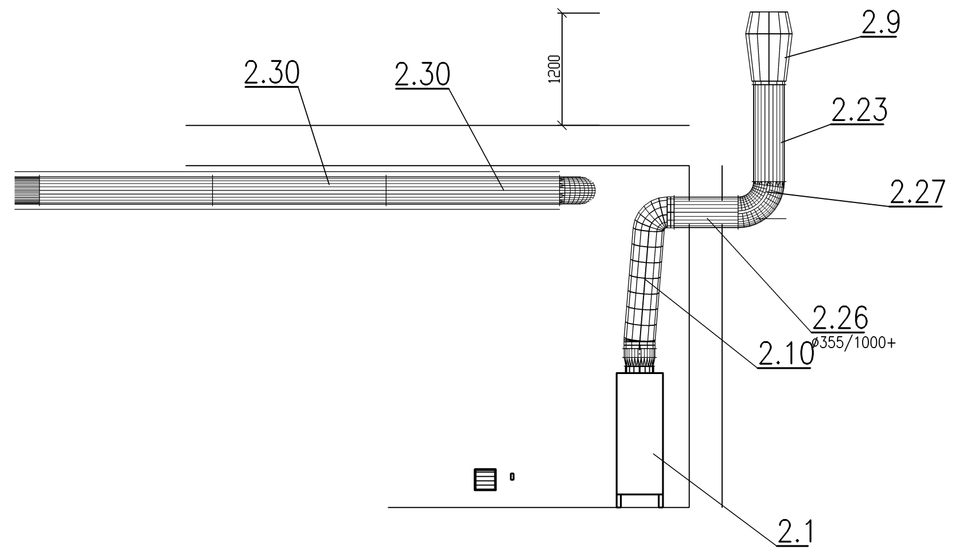

...před zahájením provádění, musí být jednotlivé odstíny barev, povrchy, materiály, atd... znovu odsouhlaseny architektem a investorem.
...pozor! všechny uvedené míry je nutné znovu ověřit přímo na stavbě (provést podrobné měření při provádění stavby).
...všechny jmenovitě uvedené typy materiálů a zařízení představují minimálně požadovaný standard. uvedené výrobky lze zaměnit za stejně kvalitní nebo kvalitnější.

HLAVNÍ ARCHITEKT- autor	VYPRACOVAL	ZODP.PROJEKTANT	bokota architekti
Ing. arch. Miloslav Bokota		Pavel Tezaur	Ing.arch.Miloslav Bokota-autorizovaný architekt ČKA 02591 Česká 6, 360 15, Karlovy Vary,
INVESTOR Statutární město Karlovy Vary, MMKV, Moskevská 21, 361 20			
PROFESED.1.4. b-technika prostředí staveb-vzduchotechnika			mail: bokota@volny.cz, tel.:+420775000577
Rekonstrukce restaurace v objektu Lidový dům Stará Role			FORMÁT 8xA4
			DATUM 9 / 2013
			STUPEŇ DPS
			Č. ZAKÁZKY
výkres: Půdorys 1.NP–potrubí 1..., řez 1–1, 2–2			MĚŘÍTKO 1:50 Č. V. D.1.4.b.03