akce

MIOS
Karlovy Vary

investor	Statutární město Karlovy Vary, Moskevská 2035/21, 360 01 Karlovy Vary
místo	k.ú. Karlovy Vary, Drahovice a Rybáře
stupeň	DPS

generální projektant	autorizace
část	D.1.1 Architektonicko-stavební řešení
zpracovatel části	Mjölking s.r.o.
zodpovědný projektant	Ing.arch. Jan Mach
vypracoval	Ing. arch. Pavel Bičovský

obsah výkresu

Tabulka zámečnických výrobků

číslo			D.1.1-c.1
datum	01/2025	formát	A4
měřítko		paré	

TABULKA ZÁMEČNICKÝCH VÝROBKŮ

OZ.	SCHEMA	POPIS	ROZMĚRY (mm)	KS	POZNÁMKA
S	**SMĚROVNÍKY** 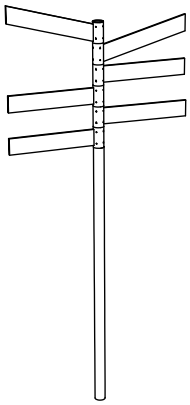	**A) OCELOVÁ TRUBKA Ø76 mm** **MATERIÁL:** ocel **TLOUŠŤKA:** 3,65 mm **POVRCH:** pozink + komaxit RAL 5022 **VÁHA:** 6,51 kg / m **DÉLKA:** 1,350 m **VÁHA 1 DÍLU: 8,8 kg** **B) OCELOVÁ TRUBKA Ø89 mm** **MATERIÁL:** ocel **TLOUŠŤKA:** 5 mm **POVRCH:** pozink + komaxit RAL 5022 **VÁHA:** 10,75 kg / m **DÉLKA:** 2,460 m **VÁHA 1 DÍLU: 26,5 kg** **C1) ROVNÁ SMĚROVKA (UKAZATEL)** **MATERIÁL:** plech tl. 15 mm **POVRCH:** pozink + komaxit RAL 5022, grafika digitální smalt viz. grafické řešení **VÁHA:** 120 kg / m² **VÁHA 1 DÍLU: 14,5 kg** **C2) ŠIKMÁ SMĚROVKA (UKAZATEL)** **MATERIÁL:** plech tl. 15 mm **POVRCH:** pozink + komaxit RAL 7006, grafika digitální smalt viz. grafické řešení **VÁHA:** 120 kg / m² **VÁHA 1 DÍLU: 15 kg** **D) ZTUŽUJÍCÍ ŽEBRO - TROJÚHELNÍK** **MATERIÁL:** plech **TLOUŠŤKA:** 10 mm **ROZMĚRY:** 75x75 a106 mm **VÁHA 1 DÍLU: 0,45 kg** **E) PLECH NA ZALOŽENÍ A UKOTVENÍ** **MATERIÁL:** plech **TLOUŠŤKA:** 10 mm **ROZMĚRY:** 260x260 mm **VÁHA 1 DÍLU: 5,4 kg** **F) OCELOVÁ TRUBKA Ø89 mm - DOPLNĚK** **MATERIÁL:** ocel **TLOUŠŤKA:** 5 mm **POVRCH:** pozink + komaxit RAL 5022 **VÁHA:** 10,75 kg / m **ROZMĚRY:** 0,180 m **VÁHA 1 DÍLU: 2 kg**	výška: 3 710 šířka: Ø89 tloušťka: 3,65/5mm **VÁHA ROVNÝCH SMĚROVEK CELKEM (128 KUSŮ): 1 856 kg** **VÁHA ŠIKMÝCH SMĚROVEK CELKEM (32 KUSŮ): 480 kg** **VÁHA SMĚROVEK CELKEM (160 KUSŮ): 2 336 kg** **VÁHA JEDNOHO SLOUPKU : 35,3 kg** **VÁHA SLOUPKŮ CELKEM (23 KUSŮ) : 812 kg**	23	Ocelová trubka Ø76 slouží jako dřík k navléknutí ukazatelů. Jsou zajištěny imbus šrouby. Každý ukazatel 4x imbus šroub. Způsob uchycení - 4x chemická kotva M16 250mm skrz ocelovou základovou patku pozink + komaxit RAL 5022 do betonové patky C20 Prvky A a B jsou svařeny s přesahem 100 mm. K nim jsou navařeny prvky D a E. Všechny hrany směrovek budou sraženy!!! LEGENDA SMĚROVNÍKŮ: (směrovník (počet rovných ukazatelů + počet šikmých ukazatelů)) S1 (6+1) S17 (6+1) S2 (7+0) S18 (5+2) S3 (7+0) S19 (4+3) S4 (6+1) S20 (6+1) S5 (6+1) S21 (6+1) S6 (5+2) S22 (5+2) S7 (6+1) S23 (5+2) S8 (7+0) S9 (3+4) S10 (6+1) S11 (6+1) S12 (5+2) S13 (5+2) S14 (7+0) S15 (5+2) S16 (4+2) Prázdná objímka bude osazena do spodní pozice směrovníku, pokud není pně osazen ukazateli.

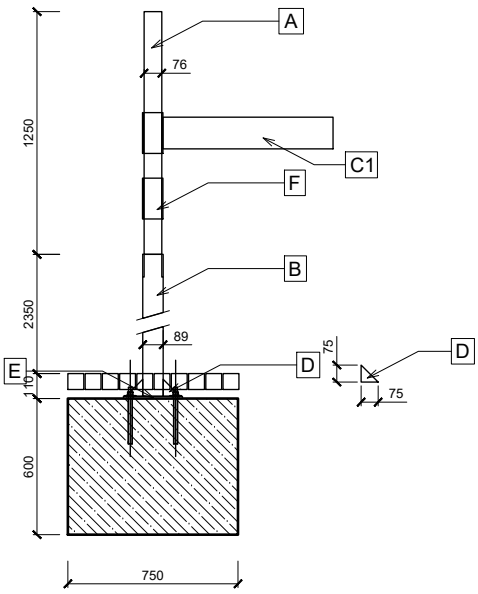

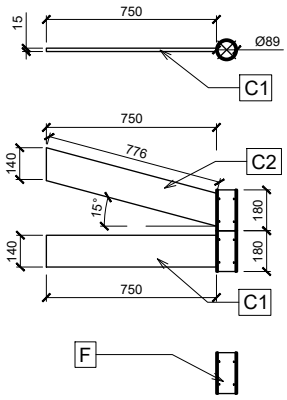

Půdorys základové patky

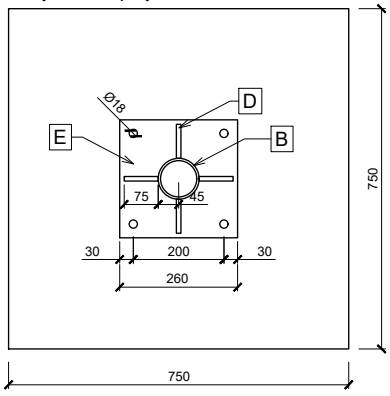

TABULKA ZÁMEČNICKÝCH VÝROBKŮ

OZ.	SCHEMA	POPIS	ROZMĚRY (mm)	KS	POZNÁMKA
VIM VIL	**VELKÝ INFOPANEL** 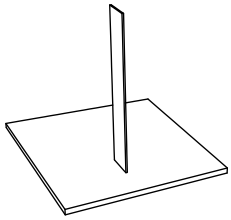	**A) VELKÝ INFOPANEL** **MATERIÁL:** plech tl. 20mm **VÁHA** 160 kg / m² **DÉLKA:** 2,860 m **ŠÍŘKA:** 0,400 m **VÁHA 1 DÍLU: 183 kg** **B) ZTUŽUJÍCÍ ŽEBRO - TROJÚHELNÍK** **MATERIÁL:** plech **TLOUŠŤKA:** 12 mm **ROZMĚRY:** 140x140 a 198 mm **VÁHA 1 DÍLU: 0,94 kg** **POVRCH:** VIM pozink + komaxit 5022, grafika digitální smalt viz. grafická řešení VIL pozink + komaxit 7006, grafika digitální smalt viz. grafická řešení	výška: 2860 šířka: 400 tloušťka: 20 **VIM** **VIL** **CELKEM** **VÁHA VŠECH INFOPANELŮ (28 DÍLŮ): 5 124 kg** **VÁHA VŠECH ZTUŽIJÍCÍCH ŽEBER (56 DÍLŮ): 52,6 kg** **VÁHA CELKEM (28 DÍLŮ): 5 176,6 kg**	 **17** **11** **28**	Způsob uchycení - 4x chemická kotva M16 300mm skrz kotvící otvor Ø18mm do monolitické betonové patky C20 Všechny hrany infopanelů budou sraženy!!! Plechové prvku A a B budou k sobě svařeny

Půdorys základové patky

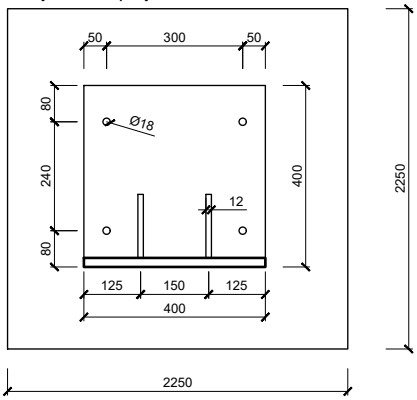

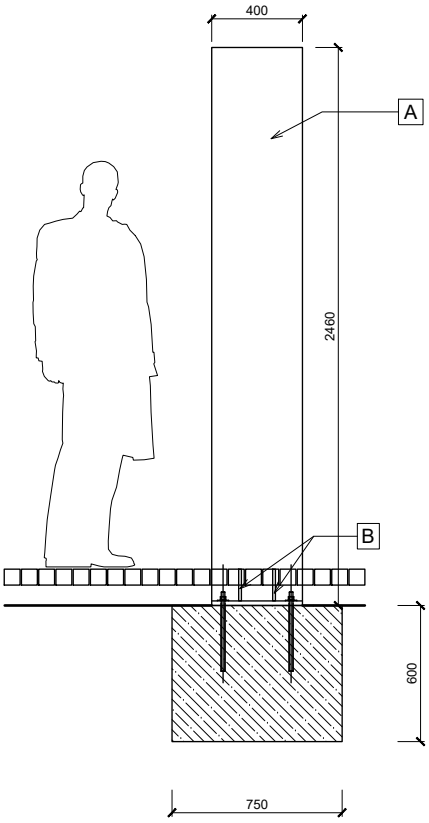

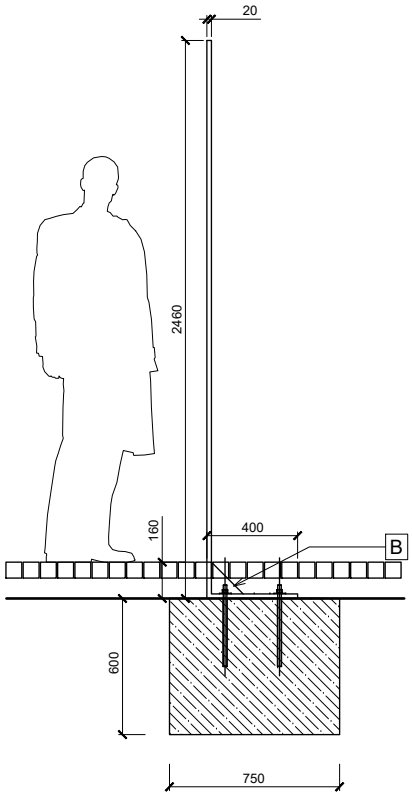

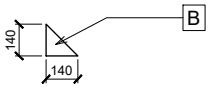

OZ.	SCHEMA	POPIS	ROZMĚRY (mm)	KS	POZNÁMKA
MIM MIL	**MALÝ INFOPANEL** 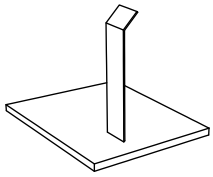	**A) MALÝ INFOPANEL** **MATERIÁL:** plech tl. 20mm **VÁHA** 160 kg / m² **DÉLKA:** 1,380 m **ŠÍŘKA:** 0,300 m **VÁHA 1 DÍLU: 66,24 kg** **B) ZTUŽUJÍCÍ ŽEBRO - TROJÚHELNÍK** **MATERIÁL:** plech **TLOUŠŤKA:** 12 mm **ROZMĚRY:** 140x140 a 198 mm **VÁHA 1 DÍLU: 0,94 kg** **C) OCELOVÁ PÁSOVINA 50x10** **MATERIÁL:** ocel **TLOUŠŤKA:** 10 mm **ROZMĚRY:** 300x50 mm **VÁHA:** **1,2 kg** **POVRCH:** MIM pozink + komaxit 5022, grafika digitální smalt viz. grafická řešení MIL pozink + komaxit 7006, grafika digitální smalt viz. grafická řešení	výška: 1540 šířka: 300 tloušťka: 20 **MIM** **MIL** **CELKEM** **VÁHA VŠECH INFOPANELŮ (18 DÍLŮ): 1 192,3 kg** **VÁHA VŠECH ZTUŽIJÍCÍCH ŽEBER (38 DÍLŮ): 35,7 kg** **VÁHA CELKEM (18 DÍLŮ): 1 250 kg**	 **11** **7** **18**	Způsob uchycení - 2x chemická kotva M16 250mm skrz kotvící otvor Ø18mm do monolitické betonové patky C20 Všechny hrany infopanelů budou sraženy!!! Plechové prvku A a B budou k sobě svařeny

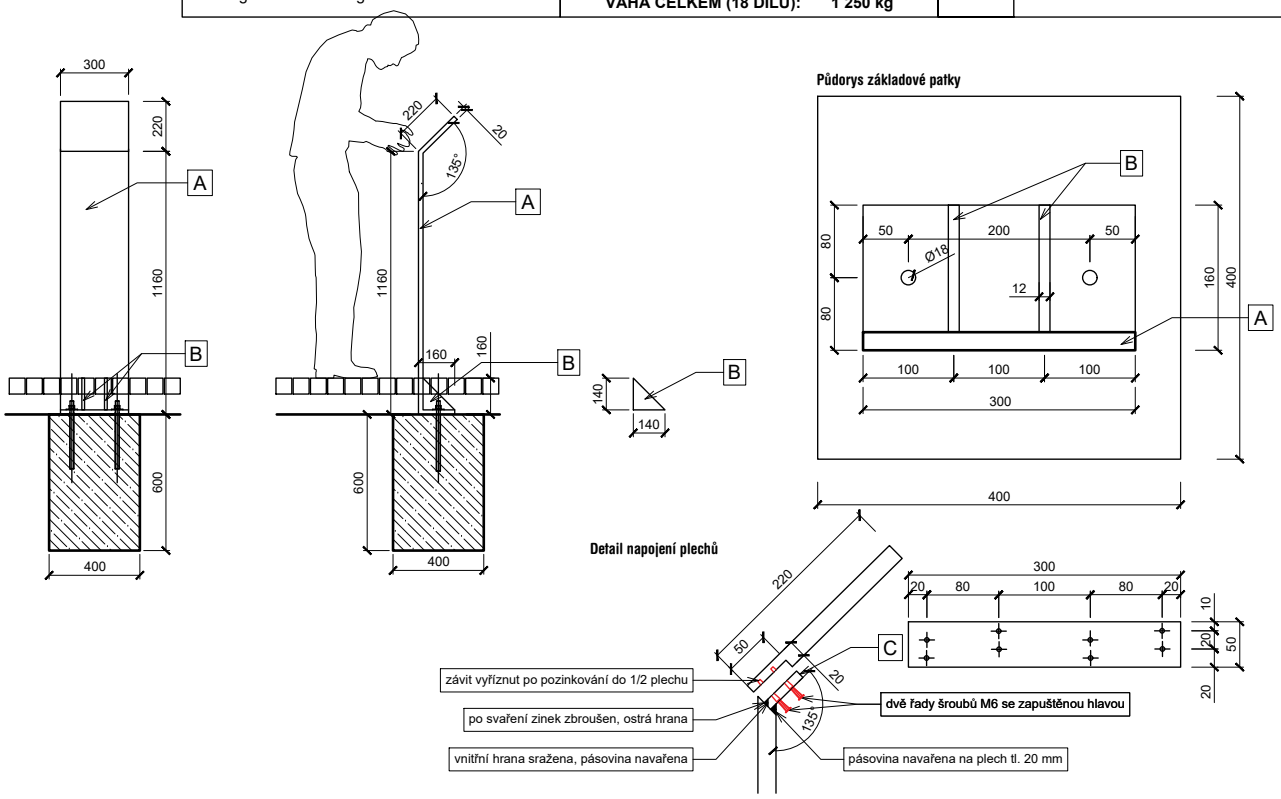

OZ.	SCHEMA	POPIS	ROZMĚRY (mm)	KS	POZNÁMKA
D	**NÁŠLAPNÁ DLAŽDICE** 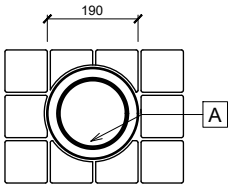	**A) DLAŽDICE Ø190 mm** **MATERIÁL:** cortenový plech **POVRCH:** grafika dlaždice dle graf. řešení reliéf, reliéf vyříznutý CNC frézou **TLOUŠŤKA:** 10 mm + 3 mm (reliéf) **VÁHA 1 DÍLU: 2,7 kg** **B) KOTVÍCÍ TRN** **MATERIÁL:** Roxor 12 **DÉLKA:** 50 mm **PRŮMĚR:** 12 mm **VÁHA 1 DÍLU: 0,11 kg**	průměr: 190 výška: 10 + 3 (reliéf) **VÁHA CELKEM (31 kusů) : 83,7 kg + kotvící trny**	31	Způsob uchycení - pomocí ocelového kotvícího trnu do podkladní betonové mazaniny Prvky A a B jsou mezi sebou svařeny

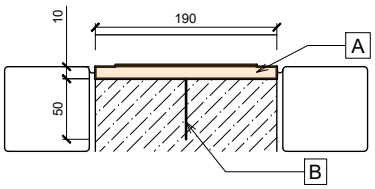

DETAILY PRVKŮ MIOS NACHÁZEJÍCÍ SE BLÍZKU U SEBE

Detailní pohledy na malý infopanel,
velký infopanel a směrovník

POZNÁMKY:

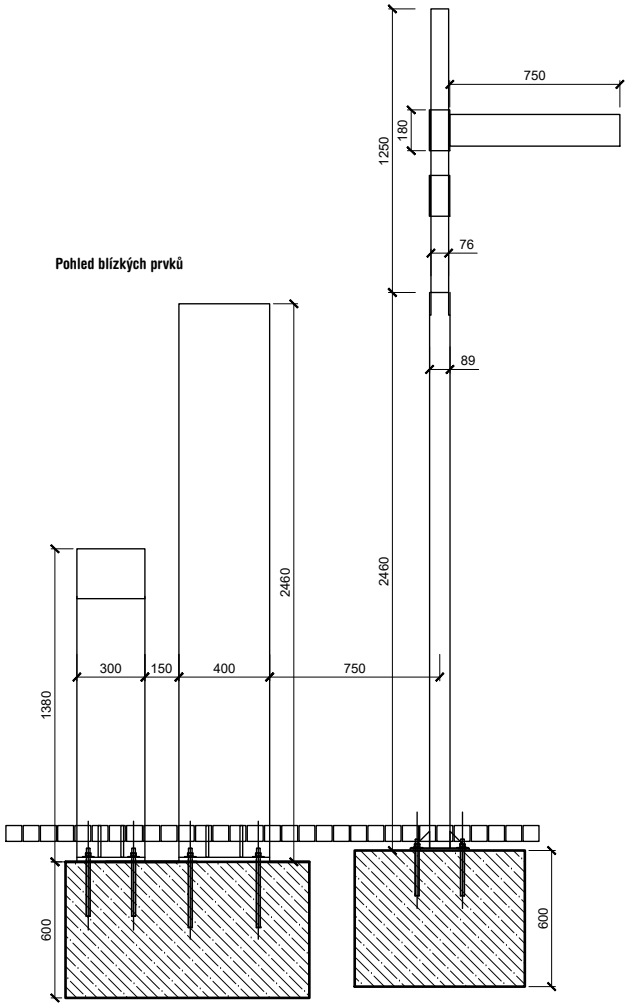

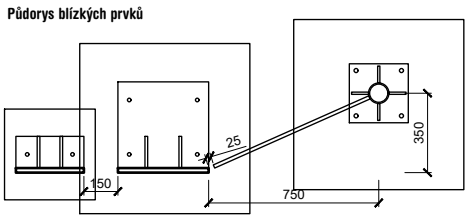

OZ.	SCHEMA	POPIS	ROZMĚRY (mm)	KS	POZNÁMKA
	VODÍCÍ LINKA 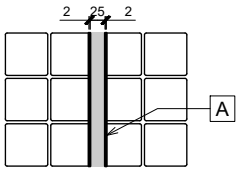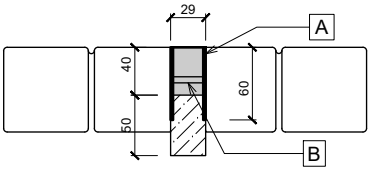 	**A) VODÍCÍ LINKA, šířka 60 mm** **MATERIÁL:** cortenový plech **TLOUŠŤKA:** 2 mm **VÁHA:** 0,96 kg / m **DÉLKA:** 2 x 2,5 km **VÁHA:** **2 x 2 400 kg** **B) ZTUŽUJÍCÍ ŽEBRO** **MATERIÁL:** cortenový plech **DÉLKA:** 25 mm **ŠÍŘKA:** 5 mm **TLOUŠŤKA:** 2 mm **VÁHA 1 DÍLU:** **0,002 kg**	výška: 60 tloušťka: 20 délka: 2 x 2 530 000 **VÁHA CELKEM : 4 800 kg + ztužující žebra**	1	Způsob uchycení - dva cortenové plechy jsou mezi sebou svařeny ztužujícím žebrem (po půl metrech). Konstrukce leží v podkladní betonové mazanině a je vyplněna vřídlovcem smíchaným s epoxidovou pryskyřicí